DICKIETOYS RC

CE 0197

DICKIE SPIELZEUG GmbH & Co. KG
Werkstr.1 • 90765 Fürth • Germany

DICKIETOYS RC

D Bedienungsanleitung.....1
F Mode d'emploi.....2
NL Bedieningshandleiding...3
I Istruzioni per l'uso..... 4
E Instrucciones de uso..... 5
P Instruções de utilização... 6
S Bruksanvisning.....7
N Bruksanvisning..... 8
GR Οδηγίες λειτουργίας.....9
FIN Käyttöohje.....10
TR Kullanım Talimatnamesi. 11
PL Instrukcja użytkowania..12
DK Betjeningsvejledning....13
CZ Návod k použití.....14
H Kezelési utasítás.....15
HRV Upute za uporabu.....16
BG Инструкция за експлоатация.....17
RO Instrucțiuni de folosire...18
RUS Инструкция по эксплуатации..... 19
SK Návod na použitie.....20
SI Navodilo za uporabo.....21
UA Посібник з експлуатації. 22
GB Operating instructions.. 25

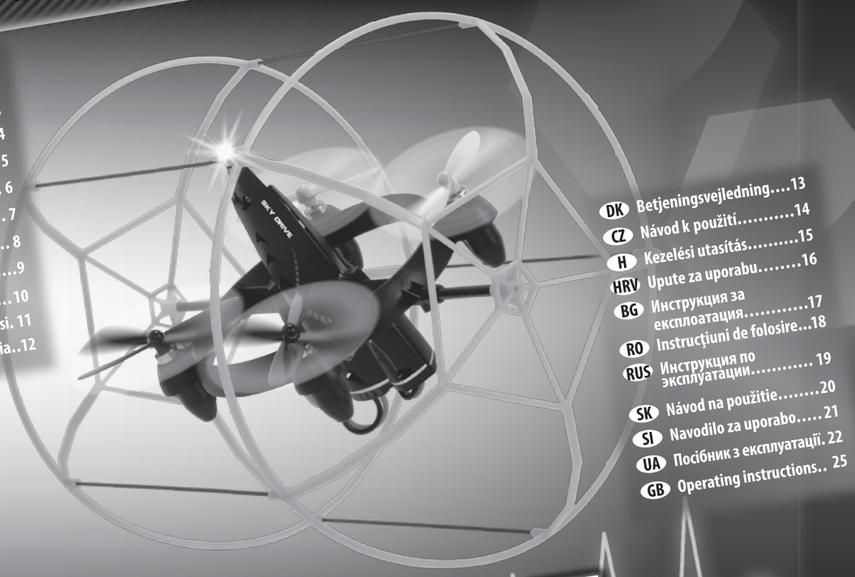

SKY DRIVE

20 111 9427

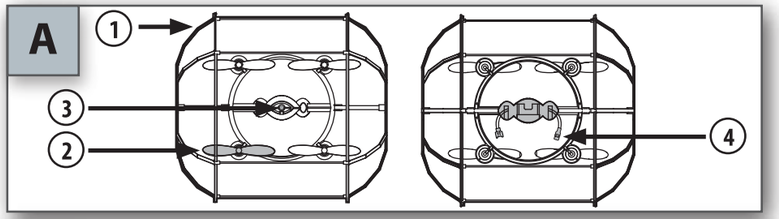

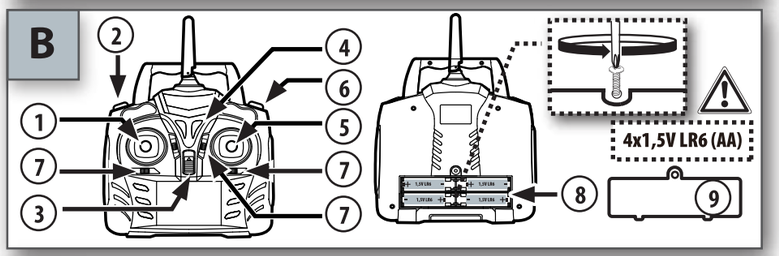

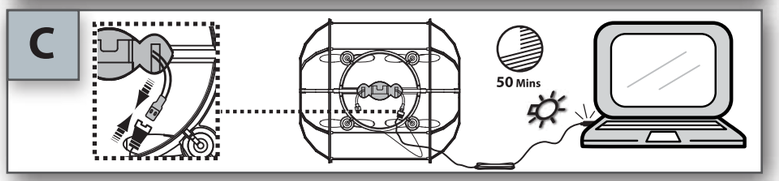

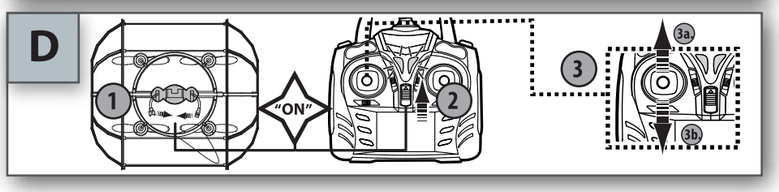

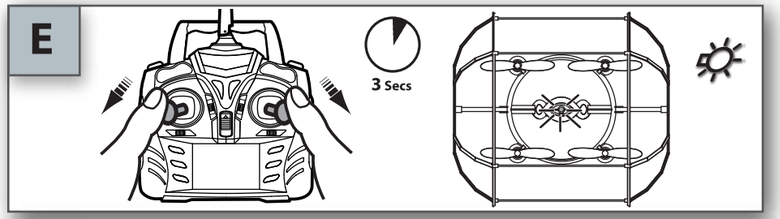

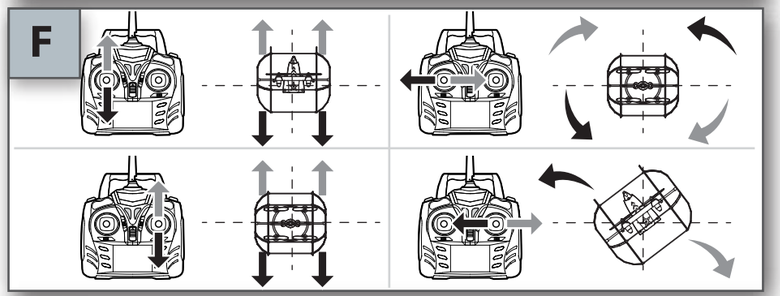

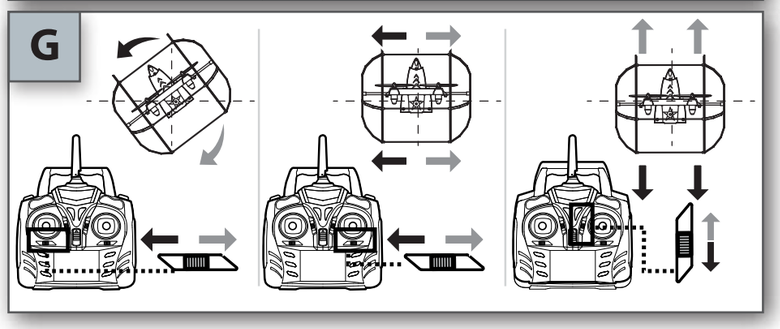

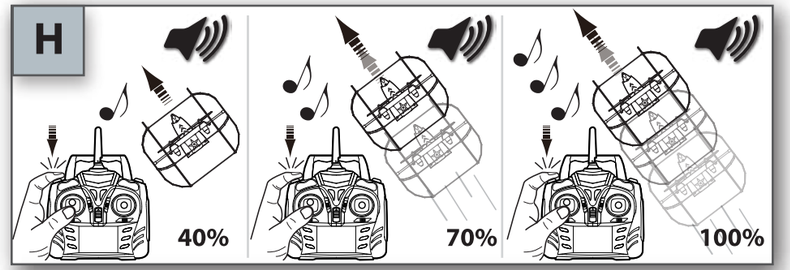

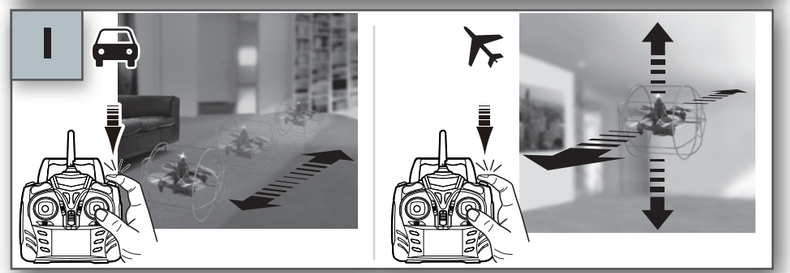

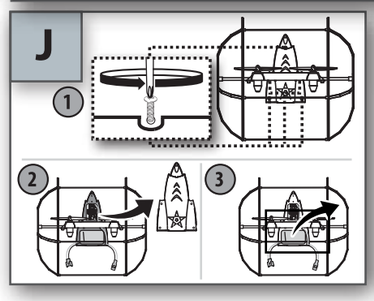

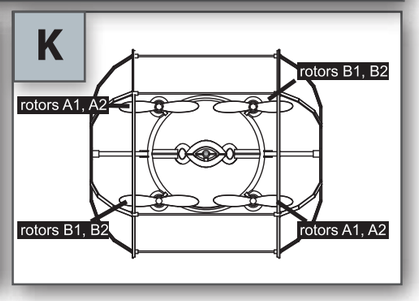

DEUTSCH

A Fahrzeug
① Schutzkäfig
② Rotorblatt
③ Kontroll-Leuchte
④ Ladebuchse

B Fernsteuerung
① Gashebel (nach oben/ unten/ links/ rechts)
② Geschwindigkeitsauswahl
③ Ein-/Aus-Schalter
④ Kontrollleuchte
⑤ Steuerhebel (vorwärts/ rückwärts/ links zur Seite/ rechts zur Seite
⑥ Flug-/Fahrschalter
⑦ Einstellknopf für die Rotation
⑧ Batteriefach
⑨ Batteriefachverschluss

C Aufladen
Aufladen über USB-Kabel
Das USB-Ladekabel mit der USB-Schnittstelle des Computers verbinden und den zweipoligen Ladestecker mit der Ladebuchse des Flugzeugs. Die USB-Lade-Kontrollleuchte schaltet sich AUS. Die Ladezeit beträgt ungefähr 50 Minuten. Das Ladekontrollllicht schaltet sich EIN, wenn der Quadrocopter komplett aufgeladen ist.

D Einschalten
① Das Netzkabel in das Flugzeug stecken.
② Stellen Sie den Betriebsschalter an der Fernsteuerung auf ON; die Betriebskontrollleuchte blinkt.
③ Den Starthebel auf die höchste Position schieben (3a) und dann auf die niedrigste Position zurück ziehen. (3b) Diesmal ist ein akustisches Signal vom Sender zu hören. Es signalisiert, dass der Quadrocopter flugbereit ist.

E Automatische Kalibrierung
Ziehen Sie zur selben Zeit, den linken Hebel zu der unteren linken Ecke und den rechten Hebel zu der unteren rechten Ecke. Nach 3 Sekunden blinkt das Licht auf der Oberseite des Quadcopters. Die Einstellung ist fertiggestellt. Nun ist der Quadcopter flugbereit. Achtung: Bitte trennen Sie den Akkupack vom Quadrocopter und wiederholen Sie die Vorgänge D + E wenn der Quadcopter weiterhin driftet.

F Bedienung des Quadcopter

G Manuelle Kalibrierung
Falls die automatische Kalibrierung nicht ausreicht, kann der Quadrocopter auch manuell kalibriert werden.

H Geschwindigkeitsauswahl

I Flug-/Fahrschalter

J Batterieentsorgung

K Propellerwechsel

Lieber Kunde,
wir freuen uns, dass Sie sich für dieses detailgetreue und hochwertige Produkt entschieden haben. Damit Sie lange Freude an Ihrem Modell haben, bitten wir Sie, sorgsam mit diesem Artikel umzugehen, um eine Beschädigung empfindlicher Anbauteile zu verhindern. Um unvorhergesehenen Betrieb zu vermeiden, müssen die Batterien und Akkus bei Nichtverwendung aus dem Spielzeug genommen werden. Wir wünschen Ihnen viel Spaß beim Spielen!

Der Quadcopter funktioniert nicht.
- Ist der Betriebsschalter des Sendegerätes und des Quadcopter auf „ON" gestellt.
- Sind Batterien/Akkus richtig im Sender eingelegt?
- Ist das Gerät voll aufgeladen?
- Sind die Batteriekontakte verbogen oder verschmutzt?
- Sind Batterien entladen oder defekt?

Der Quadcopter funktioniert nicht korrekt; die Reichweite ist zu klein!
- Lässt die Leistung der Batterien/Akkus nach?
- Wird das Gerät bei direkter Sonneneinstrahlung verwendet?

Achtung:
Der Hersteller ist nicht verantwortlich für jedwede Radio- oder TV Störung, welche durch unautorisierte Modifikationen an dieser Ausstattung hervorgerufen wird. Solche Modifikationen können das Benutzungsrecht des Anwenders annullieren.

Bedeutung des Symbols auf dem Produkt, der Verpackung oder Gebrauchsanleitung. Elektrogeräte sind Wertstoffe und gehören am Ende der Laufzeit nicht in den Hausmüll! Helfen Sie uns bei Umweltschutz und Ressourcenschonung und geben Sie dieses Gerät bei den entsprechenden Rücknahmestellen ab. Fragen dazu beantwortet Ihnen die für die Abfallbeseitigung zuständige Organisation oder Ihr Fachhändler.

Konformitätserklärung
gemäß Richtlinie 1999/5/EG (R&TTE)
Hiermit erklärt Dickie-Spielzeug GmbH & Co. KG, dass sich dieser artikel in Übereinstimmung mit den grundlegenden Anforderungen und den anderen relevanten Vorschriften der Richtlinie 1999/5/EG befindet. Die Original-Konformitätserklärung kann unter folgendem Internet-Link abgerufen werden:
http://www.simba-dickie-group.de/de/konformitaetserklaerungen.shtml

Besonderheiten
- Flugobjekt mit 4-Kanal Fernsteuerung
- Flugfunktion: nach oben/unten/ vorwärts/links/rechts
- Mit Licht
- Kalibrierung
- Fahrt an der Wand/Decke

Vorsichtsmaßnahmen (Bitte aufbewahren!)
1. **ACHTUNG!** Nicht für Kinder unter 8 Jahren geeignet. Bitte verwahren Sie diese Hinweise für eine eventuelle Korrespondenz. Farbliche und technische Änderungen bleiben vorbehalten. Die Hilfe von Erwachsenen ist erforderlich, um die Transportsicherungen zu entfernen.
2. Vor der ersten Benutzung: Lesen Sie gemeinsam mit Ihrem Kind die Benutzerinformationen durch.
3. Der Betrieb und der sichere Umgang müssen erklärt werden (bevorzugt mit grafischen Darstellungen).
4. Das Fliegen des Quadcopters erfordert Übung und Kinder müssen unter der Aufsicht eines Erwachsenen geschult werden.
5. Hinweis für erwachsende Aufsichtspersonen: Prüfen Sie, ob das Spielzeug gemäß der Anleitung zusammengebaut ist. Das Zusammenbauen muss unter Aufsicht eines Erwachsenen erfolgen.
6. Hände, Haare und weite Kleidung müssen vom Propeller (Rotor) ferngehalten werden.
7. Ändern oder modifizieren Sie nichts am Quadcopter!
8. Um eine sichere Benutzung zu gewährleisten, muss das Zimmer, indem der Quadcopter benutzt wird, ausreichend groß sein. Das Zimmer muss frei von Hindernissen sein.
9. Dieses Spielzeug ist nur für den Gebrauch in privaten Bereichen (Haus und Garten) bestimmt.
10. Vorsicht! Der Quadcopter sollte nicht gestartet werden, wenn sich Personen, Tiere oder Hindernisse im Flugbereich des Hubschraubers befinden. (30m)
11. Vorsicht: Verletzungsgefahr für die Augen! Nicht in der Nähe Ihres Gesichtes fliegen lassen, um Verletzungen zu vermeiden.
12. Niemals den Quadcopters hochnehmen, solange die Propeller noch drehen.
13. Um unvorhergesehenen Betrieb zu vermeiden, müssen die Batterien und Akkus bei Nichtverwendung aus dem Spielzeug genommen werden.
14. Zuerst muss der Sender und dann der Quadcopter eingeschaltet werden, um einen unvorhergesehenen Betrieb zu vermeiden. Beim Ausschalten stets den Quadcopter und dann den Sender abschalten.
15. Verwenden Sie ausschließlich die dafür festgelegten Batterien ! Legen Sie sie so ein, dass die positiven und negativen Pole an der richtigen Stelle sind! Werfen Sie verbrauchte Batterien nicht in den Haushaltsmüll, sondern bringen Sie sie zu einer Sammelstelle oder entsorgen Sie sie bei einem Sondermülldepot. Entfernen Sie leere Batterien aus dem Quadcopter. Nicht wiederaufladbare Batterien dürfen nicht aufgeladen werden. Wiederaufladbare Batterien sind vor dem Aufladen aus dem Quadcopter herauszunehmen. Wiederau fladbare Batterien dürfen ausschließlich unter der Aufsicht von Erwachsenen aufgeladen werden. Verwenden Sie keine unterschiedlichen Typen von Batterien und setzen Sie nicht gleichzeitig neue und gebrauchte Batterien ein. Schließen Sie die Verbindungsstege nicht kurz. Mischen Sie nicht neue und alte Batterien. Mischen Sie nicht Alkaline, Standard-(Kohle-Zink) und wiederaufladbare Batterien.
16. Bitte keine Kabel in Steckdosenanschlüsse stecken.

Service:
Sollte der Artikel Funktionsstörungen aufweisen, wenden Sie sich bitte vertrauensvoll an die Verkaufsstelle, in der Sie das Spielzeug erworben haben. Falls Ihnen dort nicht weiter geholfen werden kann, nutzen Sie bitte unseren Service im Internet unter **http://service.dickietoys.de**

ENGLISH

A Vehicle
① Blade protecting frame
② Rotor blade
③ Control light
④ Charging port

B Remote control
① Throttle stick (Up/ down/ turn left/ turn right)
② Speed selection
③ On/off switch
④ Control light
⑤ Flying/ Driving mode
⑥ Operating lever (Forward/ Backward/ left sideward/right sideward)
⑦ Rotation adjustment knob
⑧ Battery compartment
⑨ Battery compartment cover

C Charging
Charging via USB cable
Put the USB charging wire into your computer USB interface and connect the dual-pin charging socket with the charging port of the aircraft. The USB charging wire light will be turned OFF. The charging time is about 50 minutes. The charger wire light will turn ON, then the aircraft is fully charged.

D Switch on
① Insert the power line into the aircraft.
② Turn on the power switch on the controller to the ON position, the power indicator will blink.
③ Push the throttle lever to the highest position (3a) and then pull it back to the lowest position (3b), this time there will be one clear sound sending out from the transmitter which shows that the flying aircraft has entered into the pre-fly state.

E Automatic Calibration
Pull the left sick to lower left corner and right stick to lower right corner at the same time. After 3 seconds the LED light on the Quadcopter head will flash, the adjusting is complete. Now you can control the Quadcopter. Warning: Please reconnect the power of the Quadcopter if it keep drifting after adjusting.

F Aircraft operation

G Manual Calibration
If the automatic calibration is not accurate enough, there is also the possibility of manual calibration.

H Speed selection

I Flying/ Driving mode

J Battery Disposal

K Change the propeller

Dear customers,
We are delighted that you have chosen this faithfully reproduced and high-quality product. To ensure that you enjoy your model for a long time, we would ask you to handle your vehicle carefully to avoid damaging delicate parts. To prevent accidental operation of the vehicle, batteries and power packs must be removed from the toy when not in use. We wish you lots of fun playing!

The aircraft does not work
- Is the power-switch of the transmitter and aircraft switched to "ON" position.
- Have the batteries been inserted correctly in transmitter?
- Has the device been fully charged?
- Are the battery contacts bent or dirty?
- Are the batteries discharged or defective?

The aircraft does not work properly; the range is too small!
- Is battery/accumulator power fading?
- Is the device operated in direct sunlight?

Warning:
The manufacturer is not responsible for any radio or television interference which might be caused by unauthorised modifications to this equipment. Modifications of this nature may invalidate the user's consumer rights.

The meaning of the symbol on the product, packaging or instructions. Electrical appliances are valuable products and should not be thrown in the dustbin when they reach the end of their serviceable life! Help us to protect the environment and respect our resources by handing this appliance over at the relevant recycling points. Questions related to this matter should be directed to the organisation responsible for waste disposal or your specialist retailer.

Declaration of conformity
in accordance with guidelines 1999/5/EG (R&TTE)
Dickie-Spielzeug GmbH & Co. KG hereby declares that this item is in accordance with the basic requirements and other relevant regulations of guideline 1999/5/EG. The original declaration of compliance can be viewed on the Internet at the following URL:
http://www.simba-dickie-group.de/de/konformitaetserklaerungen.shtml

Features
- Aircraft with 4-channel control
- Flying functions: Up/ down/ forward/ turn left/ turn right/
- With light
- Calibration
- Drives up the wall/ on the roof

Precautions (Please retain!)
1. **WARNING!** Not suitable for children under 8 years of age. Keep the instructions for use for later reference. Subject to technical change and change of color. Adult help is required to remove the securing devices.
2. Before first use: read the user's information together with your child.
3. Operations and safe use must be explained (preferably by graphical illustrations).
4. Flying the aircraft requires skill and children must be trained under the direct supervision of an adult.
5. Note for adult supervisors: Check if the toy is assembled as instructed. The assembly shall be performed under the supervision of an adult.
6. Hands, hair and loose clothes shall be kept away from the propeller (rotor).
7. Do not change or modify anything on the aircraft!
8. For safe use, the room where the toy is used must sufficiently large. The room must be free from obstacles.
9. This toy is intended to be used in domestic area (house and garden) only.
10. Caution! Do not start up and fly when persons, animals or any obstructions are within the flying range of the aircraft. (30m)
11. Caution: Risk of eye injuries! Do not fly near your face to avoid injuries.
12. Never lift the vehicle up while the propeller are still turning.
13. To prevent accidental operation of the vehicle, batteries and power packs must be removed from the toy when not in use.
14. To avoid accidental operation the transmitter must be switched on before the vehicle. When switching off, always switch the vehicle off and then the transmitter.
15. Only use the batteries specified ! Put positive and negative pole in the right place! Do not throw away used batteries in the household garbage, but only give them to the collection station or dispose of them at a special garbage depot. Remove empty batteries from the toy. Non-rechargeable batteries must not be recharged. Before charging remove rechargeable batteries from the toy. Rechargeable batteries must be charged under adult supervision only. Do not use different types of batteries and do not mix new and used batteries. Do not short-circuit connecter clips. Do not mix old and new batteries. Do not mix alkaline, standard (carbon-zinc), or rechargeable batteries.
16. Wires are not to be inserted into socket-outlets

Service:
If the product malfunctions, please do not hesitate to contact the sales outlet where you bought the toy. If they are unable to help you, please use our Internet service at **http://service.dickietoys.de**

DICKIE TOYS RC

SKY DRIVE

20 111 9427

F

A Véhicule
① Cadres de protection des pales
② Pale de rotor
③ Voyant de contrôle
④ Port de charge

B Télécommande
① Commande des gaz (haut/bas/ tourner à droite/tourner à gauche)
② Sélectionner la vitesse
③ Interrupteur de marche/arrêt
④ Voyant de contrôle
⑤ Mode vol / conduite
⑥ Levier de commande (avant/arrière/côté gauche/côté droit)
⑦ Bouton de réglage de rotation
⑧ Compartiment à piles
⑨ Couvercle du compartiment à piles

C Charge
Chargé avec le câble USB
Branchez le câble de charge USB au port USB de votre ordinateur et connectez la prise de charge à deux broches avec le port de charge de l'avion. L'indicateur du câble de charge USB s'éteindra. Le temps de charge est d'environ 50 minutes. L'indicateur lumineux du câble de charge s'allumera. lorsque l'avion sera complètement chargé.

D Allumer
① Insérez la ligne d'alimentation dans l'appareil.
② Mettez l'interrupteur du contrôleur en position ON, le témoin d'alimentation va se mettre à clignoter.
③ Poussez le levier d'accélération jusqu'à la position la plus haute, puis tirez-le en arrière jusqu'à la position la plus basse, afin qu'un signal soit émis de l'émetteur indiquant que l'avion est en mode de veille.

E Étalonnage automatique
Tirez le levier de gauche vers le coin inférieur gauche et le levier de droite dans le coin inférieur droit en même temps. Après 3 secondes, l'indicateur LED sur la tête du Quadcoptère clignotera; le réglage sera alors terminé. Vous pourrez alors contrôler le Quadcoptère. Attention: Veuillez reconnecter l'alimentation du Quadcoptère s'il a tendance à dériver après le réglage.

F Fonctionnement de l'avion

G Étalonnage manuel
Si l'étalonnage automatique n'est pas assez précis, un étalonnage manuel peut également être effectué.

H Sélectionner la vitesse

I Mode vol / conduite

J Mise au rebut des piles

K Changez l'hélice

Cher client,
Merci d'avoir choisi ce produit de qualité et fidèle jusqu'au détail à l'original. Pour pouvoir profiter plus longtemps de votre modèle réduit, nous vous prions de prendre soin de cet article de manière à éviter tout endommagement des pièces particulièrement fragiles. Afin d'éviter toute mise en marche inopinée, il est nécessaire de retirer les piles et les accus du jouet lorsque celui-ci n'est pas utilisé. Nous vous souhaitons un agréable divertissement !

L'appareil ne fonctionne pas
- L'interrupteur d'alimentation de la télécommande et de l'avion sont-ils mis en position „ON" (MARCHE).
- Les piles ont-elles été correctement insérées dans l'émetteur ?
- L'appareil a-t-il été complètement rechargé ?
- Les contacts sont-ils tordus ou encrassés ?
- Les piles sont-elles déchargées ou défectueuses ?

L'appareil ne fonctionne pas correctement ; la portée est trop faible !
- Les piles/accus sont-ils déchargés ?
- L'appareil est-il utilisé à la lumière directe du soleil ?

Attention :
Le fabricant n'est pas responsable des perturbations radio ou TV dues à des modifications non autorisées de cet équipement. De telles modifications peuvent annuler le droit d'utilisation de l'usager.

Déclaration de conformité
Conformément à la directive 1999/5/CE (R&TTE)
Par la présente, Dickie Spielzeug GmbH & Co. KG déclare que cette pièce est conforme aux exigences essentielles et autres dispositions de la directive 1999/5/CE.
La déclaration de conformité d'origine peut être consultée sous le lien Internet suivant:
http://www.simba-dickie-group.de/de/konformitaetserklaerungen.shtml

Signification du symbole sur le produit, l'emballage ou le mode d'emploi. Les appareils électriques sont des biens potentiellement recyclables et ne doivent pas être jetés avec les ordures ménagères à la fin de leur cycle de vie! Aidez-nous à protéger l'environnement et les ressources naturelles, déposez cet appareil auprès des services de collecte compétents. Si vous avez des questions à ce sujet, vous pouvez vous adresser à l'organisme responsable de la collecte des déchets ou à votre vendeur spécialisé.

Particularités
- Avion avec contrôle à 4 canaux
- Fonctions de vol: haut/bas/ avant/arrière/ tourner à droite/ tourner à gauche/ côté gauche/côté droit
- Effets lumineux
- Calibrage
- Monte sur le mur / glisse sur le plafond

Mesures de précaution (à conserver !)
1. **ATTENTION!** Ne convient pas aux enfants de moins de 8 ans. Gardez les instructions pour toute future référence. Sous réserves de modifications techniques et relatives aux couleurs. L'assistance de personnes adultes est nécessaire pour retirer les dispositifs de sécurité destinés au transport.
2. Avant la première utilisation : lisez les informations d'utilisation avec votre enfant.
3. Les instructions d'utilisation et de sécurité doivent être expliquées (de préférence par des illustrations graphiques).
4. Le pilotage de l'avion exige certaines compétences et il les enfants doivent acquérir ces aptitudes sous la supervision directe d'un adulte.
5. Remarque pour les superviseurs adultes : Vérifiez si le jouet est monté conformément aux instructions. Le montage doit être effectué sous la supervision d'un adulte.
6. Veillez à ne pas approcher vos mains, vos cheveux et tout vêtement lâche près de l'hélice (rotor).
7. Ne changez et ne modifiez aucune pièce de l'appareil !
8. Pour assurez une utilisation sécurisée du jouet, la pièce dans laquelle il est utilisé doit être suffisamment grande. La pièce doit être dégagée de tout obstacle.
9. Ce jouet est destiné à être utilisé dans des zones domestiques (maison et jardin) uniquement.
10. Attention! Ne démarrez pas et ne faites pas voler le produit dans un endroit où des personnes, des animaux ou des obstacles se trouvent à portée de vol de l'avion. (30m)
11. Attention : Risque de blessure aux yeux ! Ne faites pas voler le jouet près de votre visage, afin d'éviter des blessures.
12. Ne prenez jamais l'avion tant que l'hélice continue à tourner.
13. Afin d'éviter toute mise en marche inopinée, il est nécessaire de retirer les piles et les accus du jouet lorsque celui-ci n'est pas utilisé.
14. L'émetteur doit être mis en marche avant le véhicule afin d'éviter toute mise en marche inopinée du véhicule. Lors de la mise à l'arrêt, toujours éteindre le véhicule en premier puis l'émetteur.
15. Utilisez uniquement les piles prévues à cet effet! Les piles ou accumulateurs doivent être mis en place en respectant la polarité. Ne jetez pas les piles usagées dans votre poubelle domestique mais apportez-les à un lieu de collecte ou jetez-les dans une décharge de déchets dangereux. Les piles ou accumulateurs usés doivent être enlevés du jouet. Les piles ne doivent pas être rechargées. Les accumulateurs doivent être enlevés du jouet avant d'être chargés. Les accumulateurs doivent être chargés uniquement sous le contrôle d'un adulte. Les différents types de piles ou accumulateurs ou des piles ou accumulateurs neufs et usagés ne doivent pas être mélangés. Les bornes d'une pile ou d'un accumulateur ne doivent pas être mises en court-circuit. Ne mélangez pas des piles neuves avec des anciennes. Ne mélangez pas piles alcalines, piles standard (carbone-zinc) et piles rechargeables.
16. Les câbles ne doivent pas être insérés dans une prise électrique.

SAV :
En cas de dysfonctionnement de l'article, veuillez vous adresser au point de vente où vous avez acheté le jouet. Si aucune aide ne peut vous y être apportée, veuillez recourir à notre service après-vente sur Internet à **http://service.dickietoys.de**

NL

NEDERLANDS

A Voertuig
① Bescherming voor rotorblad
② Rotorblad
③ controlelampje
④ Oplaadpoort

B Afstandbesturing
① Gashendel
(Omhoog / Omlaag/ links draaien / rechts draaien)
② Snelheidskeuze
③ aan-/uit-schakelaar
④ controlelampje
⑤ Vlieg-/Rijmodus
⑥ stuurhendel (Vooruit / Achteruit / zijwaarts links / zijwaarts rechts)
⑦ Rotatieafstelknop
⑧ batterijvak
⑨ sluiting van het batterijenvak

C Opladen
Via de USB-kabel opladen
Breng de USB-oplaadkabel in de USB-interface van uw computer en sluit de laadaansluiting met twee pinnen aan op de oplaadpoort van de quadcopter. Het USB-oplaadcontrolelampje dooft. De laadtijd is circa 50 minuten. Het oplaadcontrolelampje brandt eenmaal de quadcopter volledig is opgeladen.

D Inschakelen
① Steek de stekker van de quadcopter in een stopcontact.
② Stel de aan/uit-schakelaar op de zender in op de positie "ON" (AAN) en het aan/uit-controlelampje knippert.
③ Duw de gashendel naar de hoogste positie en trek vervolgens terug naar de laagste positie. De zender produceert vervolgens één pieptoon om aan te geven dat de quadcopter klaar is om te vliegen.

E Automatische kalibratie
Trek aan de linker hendel om de linker hoek te laten zakken en aan de rechter hendel om de rechter hoek tegelijkertijd te laten zakken. Na 3 seconden zal het LED-lampje op de quadcopter knipperen om aan te geven dat de afstelling voltooid is. De quadcopter is nu klaar voor gebruik. Waarschuwing: Sluit de voeding opnieuw op de quadcopter aan als deze na afstelling nog steeds afwijkt.

F Werking van de quadcopter

G Handmatige kalibratie
Als de automatische kalibratie niet nauwkeurig genoeg is, kunt u een handmatige kalibratie uitvoeren.

H Snelheidskeuze

I Vlieg-/Rijmodus

J Besturing van het voertuig

K De propeller wijzigen

Beste klant,
wij verheugen ons, dat u voor dit detailgetrouwe product van hoge kwaliteit heeft gekozen. Om lang plezier aan uw model te kunnen beleven, vragen wij u, met zorg met dit artikel om te gaan, om beschadiging van kwetsbare accessoires te voorkomen. Om per ongeluk aanspringen te voorkomen, moeten de batterijen en accu's bij niet-gebruik uit het speelgoed worden gehaald. Wij wensen u veel plezier bij het spelen!

De quadcopter werkt niet
- Is de aan/uit-schakelaar van de zender en quadcopter op de positie "ON" (AAN) ingesteld.
- Zijn de batterijen juist in de zender geplaatst?
- Is het apparaat volledig opgeladen?
- Zijn de batterijcontacten verbogen of vervuild?
- Zijn batterijen ontladen of defect?

De quadcopter werkt niet naar behoren. Het bereik is te klein!
- Wordt het vermogen van de batterijen/accu's minder?
- Wordt het apparaat in direct zonlicht gebruikt?

Pas op:
De producent is niet verantwoordelijk voor enige radio- of TV storing, die door niet goedgekeurde wijzigingen aan deze uitrusting wordt teweeggebracht. Zulke wijzigingen kunnen het gebruiksrecht van de gebruiker teniet doen.

Betekenis van het symbool op het product, de verpakking of gebruiksaanwijzing. Elektrische apparaten zijn waardevolle producten en horen aan het einde van hun levensduur niet bij het huisvuil! Helpt u ons bij de bescherming van het milieu en zuinig omgaan met de grondstoff en en geeft u dit apparaat af bij de milieudepots die daarvoor zijn. Uw vragen hierover beantwoordt de organisatie die verantwoordelijk is voor de afvalverwerking of uw vakhandelaar.

Verklaring van conformiteit
volgens Richtlijn 1999/5/EG (R&TTE)
Hierbij verklaart Dickie-Spielzeug GmbH & Co. KG, dat dit item in overeenstemming is met de basisvereisten en de andere relevante voorschriften van Richtlijn 1999/5/EG. U kunt de originele conformiteitsverklaring verkrijgen door naar de volgende link te gaan:
http://www.simba-dickie-group.de/de/konformitaetserklaerungen.shtml

Bijzonderheden
- Quadcopter met 4-kanaalsbesturing
- Vliegfuncties
Omhoog / Omlaag/ Vooruit / Achteruit / links draaien / rechts draaien/ zijwaarts links / zijwaarts rechts
- Effets lumineux
- Kalibratie
- Rijdt op muren / het plafond

Voorzorgsmaatregelen (bewaren s.v.p.!)
1. **WAARSCHUWING!** Niet geschikt voor kinderen jonger dan 8 jaar. Bewaar de instructies voor latere raadpleging . Kleuren technische veranderingen voorbehouden. De hulp van volwassenen is nodig bij het verwijderen van de transportbeveiligingen.
2. Voor eerste gebruik: Lees de gebruiksaanwijzing samen met uw kind.
3. Leg de gebruiks- en veiligheidsinstructies duidelijk uit (bij voorkeur met behulp van de grafische afbeeldingen).
4. Het vliegen van de quadcopter vergt enige vaardigheid en kinderen moeten onder het direct toezicht van een volwassene worden opgeleid.
5. Mededeling voor volwassen toezichthouders : Controleer of het speelgoed is gemonteerd zoals beschreven. De montage dient te gebeuren onder het toezicht van een volwassene.
6. Houd handen, haar en losse kleding uit de buurt van de propeller (rotor).
7. Wijzig of pas niets aan de quadcopter aan!
8. Voor een veilig gebruik, gebruik het speelgoed alleen in een kamer die voldoende groot is. De kamer moet vrij van obstakels zijn.
9. Dit speelgoed is alleen bedoeld om te worden gebruikt in een huishoudelijke omgeving (woning en tuin).
10. Opgelet! Niet inschakelen en laten vliegen als er zich personen, dieren of voorwerpen binnen het vliegbereik van het luchtvaartuig bevinden. (30m)
11. Opgelet: Risico op oogletsel! Vlieg niet in de buurt van uw gezicht om letsel te voorkomen.
12. Til het voertuig nooit op als de propeller nog draait.
13. Om per ongeluk aanspringen te voorkomen, moeten de batterijen en accu's bij niet-gebruik uit het speelgoed worden gehaald.
14. Eerst moet de zender en dan het voertuig worden ingeschakeld, om per ongeluk aanspringen te voorkomen. Bij uitschakelen altijd het voertuig en dan de zender uitschakelen
15. Gebruikt u uitsluitend de daarvoor voorgeschreven batterijen ! Plaatst u ze zo, dat de positieve en de negative pool zich op de juiste plaats bevinden! Gooit u gebruikte batterijen niet bij het huishoudelijk afval, maar brengt u ze naar een verzamelplaats of geeft u ze af bij een depot voor speciaal afval. Verwijdert u lege batterijen uit het speelgoed. Niet heroplaadbare batterijen mogen niet opgeladen worden. Heroplaadbare batterijen dienen vóór het opladen uit het speelgoed te worden gehaald. Heroplaadbare batterijen mogen uitsluitend onder toezicht van volwassenen worden opgeladen. Gebruikt u geen verschillende soorten batterijen en plaatst u niet tegelijk nieuwe en gebruikte batterijen. Sluit u de verbindingsstukken niet kort. Gebruikt u geen nieuwe en oude batterijen door elkaar. Gebruikt u geen alkali-, standaard- (kool-zink) en heroplaadbare batterijen door elkaar.
16. De bedrading dient niet in een stopcontact gestoken te worden.

Service:
Indien het artikel functiestoornissen vertoont kunt u het beste contact opnemen met het verkooppunt, waar u het speelgoed heeft gekocht. Als men u daar niet verder kan helpen, gebruik a.u.b. onze Internet service op **http://service.dickietoys.de**

A Veicolo
① Telaio di protezione per le pale
② Pale rotore
③ Spia di controllo
④ Porta per la ricarica

B Telecomando
① Cloche acceleratore (su/giù/sinistra/destra)
② Selezione della velocità
③ Interruttore on/off
④ Spia di controllo
⑤ Modalità Volo/Guida
⑥ Leva di manovra (avanti/indietro/laterale verso sinistra laterale verso destra)
⑦ Manopola regolazione rotazione
⑧ Vano batterie
⑨ Chiusura vano batterie

C Caricamento
Caricamento tramite cavo USB
Collegare il cavo di ricarica USB all'interfaccia USB del computer e collegare la spina di ricarica a due pin alla porta di ricarica dell'apparecchio. La spia di caricamento USB si spegne. Il tempo di caricamento è di circa 50 minuti. uando l'apparecchio è completamente carico, la spia di ricarica sarà ACCESA.

D Accendere
① Collegare il cavo di alimentazione all'apparecchio.
② Accendere l'interruttore sul radiocomando in posizione ON, la spia di funzionamento lampeggerà.
③ Spostare la leva di accelerazione sul massimo, quindi sul minimo. Si sentirà un suono chiaro provenire dal trasmettitore. Ciò indica che l'apparecchio è in modalità di pre-volo.

E Calibrazione automatica
Sposta la leva sinistra nell'angolo in basso a sinistra e contemporaneamente la leva destra nell'angolo in basso a destra. Dopo 3 secondi la spia sulla parte anteriore del Quadricottero lampeggerà. Ora puoi controllare il Quadricottero. Avvertenza! Spegni e riaccendi il Quadricottero se non risponde correttamente ai comandi.

F Funzionamento del velivolo

G Calibrazione manuale
Se la calibrazione automatica non è abbastanza precisa, è possibile procedere alla calibrazione manuale.

H Selezione della velocità

I Modalità Volo/Guida

J Batteria smaltimento

K Sostituzione dell'elica

Gentile Cliente,
La ringraziamo per aver scelto questo prodotto di qualità curato nei minimi dettagli. Per prolungare il più possibile la durata del modellino, si consiglia di prestare attenzione per evitare danni ai componenti delicati dell'articolo. Per evitare partenze accidentali, rimuovere le batterie e gli accumulatori quando il giocattolo non viene utilizzato. Buon divertimento!

Il velivolo non funziona
- Gli interruttori del trasmettitore e del veicolo sono entrambi in posizione "ON"?
- Le batterie sono state inserite correttamente nel trasmettitore?
- L'elicottero è stato ricaricato completamente?
- Controllare che i contatti della batteria non siano piegati o sporchi.
- Controllare che le batterie non siano scariche o difettose.

L'elicottero non funziona: il raggio è troppo ridotto!
- Controllare che la potenza delle batterie/degli accumulatori non sia diminuita.
- L'elicottero è in funzione sotto la luce solare diretta?

Attenzione:
Il produttore non è responsabile per eventuali interferenze radio o TV causate de modifiche non autorizzate della presente attrezzatura. Questo tipo di modifiche può annullare il diritto d'uso dell'utilizzatore.

Significato del simbolo sul prodotto, sulla confezione o nelle istruzioni per l'uso. Gli apparecchi elettrici sono prodotti riciclabili e quindi, al termine del loro ciclo di vita, non devono essere gettati tra i rifiuti domestici! Aiutateci a tutelare l'ambiente e a preservare le risorse, conferendo questo apparecchio presso i relativi centri di raccolta. Se avete domande a questo proposito, vi consigliamo di rivolgervi all'ente responsabile dello smaltimento dei rifiuti o al vostro rivenditore specializzato.

Dichiarazione di conformità
ai sensi della Direttiva 1999/5/CE (R&TTE)
Con la presente Dickie-Spielzeug GmbH & Co. KG dichiara che il presente prodotto è conforme ai requisiti fondamentali e alle altre norme rilevanti della Direttiva 1999/5/CE. L'originale della dichiarazione di conformità può essere estratto da internet tramite il link:
http://www.simba-dickie-group.de/de/konformitaetserklaerungen.shtml

Caratteristiche
- Velivolo con controllo a 4 canali
- Funzioni di volo: su/giù/avanti/indietro/sinistra/destra/ laterale verso sinistra/ laterale verso destra
- con luci
- Calibrage
- Guidalo sulle pareti/sul soffitto

Misure di sicurezza (da conservare!)
1. **ATTENZIONE!** Non adatto a bambini di età inferiore a 8 anni. Conservare le istruzioni per consultazioni future. Con riserva di possibili cambiamenti tecnici e di colore. L'aiuto di un adulto è necessario per rimuovere le protezioni applicate per il trasporto. Questo articolo e conforme con le normative europee e consentito l'uso in Italia.
2. Prima del primo utilizzo: leggere le istruzioni insieme al bambino cui è destinato il giocattolo.
3. Illustrare il funzionamento e l'uso sicuro (preferibilmente tramite disegni).
4. L'uso dell'apparecchio richiede abilità. I bambini devono addestrarsi sotto la diretta supervisione di un adulto.
5. Nota per gli adulti supervisori : Verificare che l'elicottero sia montato correttamente. Il montaggio deve essere eseguito da un adulto, o dal bambino sotto la supervisione di un adulto.
6. Tenere lontani dall'elicottero mani, capelli e indumenti.
7. Non cambiare né modificare alcuna parte del velivolo!
8. Utilizzare l'elicottero in spazi sufficientemente ampi e liberi da ostacoli.
9. Questo giocattolo è progettato per l'utilizzo in aree domestiche (casa e giardino)
10. Attenzione! L'avvio e il volo sono vietati quando nell'area di volo del velivolo sono presenti persone, animali o ostacoli.(30m)
11. Attenzione: rischio di lesioni agli occhi! Non utilizzare l'elicottero vicino al volto.
12. Non raccogliere il veicolo quando le eliche sono ancora in rotazione.
13. Per evitare partenze accidentali, rimuovere le batterie e gli accumulatori quando il giocattolo non viene utilizzato.
14. Per evitare un funzionamento accidentale accendere prima il trasmettitore e poi il veicolo. In fase di spegnimento, spegnere sempre prima il veicolo e poi il trasmettitore.
15. Utilizzare esclusivamente le apposite pile ! Inserire le pile con i poli positivi e negativi nel verso giusto! Non gettare le pile usate nei rifiuti domestici, ma portarle in un luogo di raccolta o gettarle in una discarica per rifiuti speciali. Le batterie scariche devono essere rimosse dal giocattolo. Le pile non ricaricabili non vanno caricate. Le pile ricaricabili vanno estratte dal giocattolo prima della ricarica. Le pile ricaricabili devono essere ricaricate solo sotto la sorveglianza di adulti. Non utilizzare tipi diversi di pile e non inserire contemporaneamente pile nuove e usate. I morsetti di alimentazione non devono essere cortocircuitati. Non mischiare pile nuove e vecchie. Non mischiare pile alcaline, standard (zinco-carbone) e ricaricabili.
16. Non inserire i cavi nelle prese di corrente.

Service:
Qualora il prodotto dovesse presentare malfunzionamenti, Vi preghiamo di rivolgervi con fiducia al punto vendita in cui avete acquistato il giocattolo. Se lì non fosse possibile esservi d'aiuto, Vi preghiamo di utilizzare il nostro servizio d'assistenza internet sul sito **http://service.dickietoys.de**

E

ESPAÑOL

A Vehículo
① Armazón de protección de las aspas
② Rotor principal
③ Piloto de control
④ Puerto de recarga

B Telemando
① Mando de aceleración (arriba / abajo / giro a izquierda / giro a derecha)
② Selección de velocidad
③ Interruptor de encendido/apagado
④ Piloto de control
⑤ Modo de vuelo/conducción
⑥ Palanca de mando (avance / retroceso/lado izquierdo/lado derecho)
⑦ Manopola regolazione rotazione
⑧ Compartimiento de pilas
⑨ Cierre del compartimiento de pilas

C Recarga
Recargá mediante un cable USB

Conecte el cable USB de carga en el puerto USB de su ordenador e inserte el conector de carga de dos clavijas al puerto de carga de la aeronave. El piloto indicador del cable de carga USB se apague. La recarga durará entre 50 minutos. Cuando el cable de recarga se iluminará, esto le indicará que la aeronave se ha cargado por completo.

D Encender
① Conecte el cable de carga a la aeronave.
② Desplace el interruptor de encendido de la emisora a la posición ON (el indicador de encendido parpadeará).
③ Empuje el mando del acelerador a la posición más alta y bájelo a continuación a la posición más baja. Se escuchará un sonido claro del transmisor que le indica que la aeronave está ahora preparada para despegar.

E Calibración automática
Mueve el mando izquierdo hacia la esquina inferior izquierda y el mando derecho hacia la esquina inferior derecha simultáneamente. Tras 3 segundos, la luz LED de la parte frontal del Quadcopter parpadeará para indicarle que el ajuste ha finalizado. Ahora podrás controlar el Quadcopter. Advertencia: Por favor, vuelve a conectar el Quadcopter al suministro eléctrico si sigue desviándose después de ajustarlo.

F Funcionamiento de la nave

G Calibración manual
Si la calibración automática no es lo suficientemente precisa, también es posible calibrarlo manualmente.

H Selección de velocidad

I Modo de vuelo/conducción

J Eliminación de las pilas

K Cambio del rotor

Estimado cliente:
Nos satisface que se haya decidido por este producto fiel a los detalles y de alta calidad. Para que pueda disfrutar durante mucho tiempo de su modelo, le rogamos tratar este artículo con cuidado para evitar que sus sensibles componentes se dañen. Para evitar un funcionamiento imprevisto, hay que retirar las pilas y los acumuladores cuando no se use el vehículo. Le deseamos que se divierta al jugar.

La aeronave no funciona
- Colocar el interruptor de encendido del transmisor y de la nave en posición de encendido (ON).
- ¿Se han instalado correctamente las pilas en el transmisor?
- ¿Está recargada por completa la unidad?
- ¿Están deformados o sucios los contactos de las pilas?
- ¿Están descargadas o defectuosas las pilas?

La aeronave no funciona correctamente. ¡El alcance es demasiado corto!
- ¿Se están acabando las pilas / los acumuladores?
- ¿Está siendo la unidad operada bajo la luz directa del sol?

Atención:
El fabricante no asume ninguna responsabilidad por cualquier tipo de interferencia en radios o televisores, causada por modificaciones no autorizadas del equipamiento. Estas modificaciones pueden anular el derecho de uso del usuario.

Declaración de conformidad
de acuerdo a la directiva 1999/5/CE (R&TTE)

Por la presente, la Dickie-Spielzeug GmbH & Co. KG declara que el este artículo cumple con los requerimientos básicos y las demás disposiciones de la directiva 1999/5/CE. Se puede acceder a la declaración de conformidad original a través del siguiente enlace de Internet:
http://www.simba-dickie-group.de/de/konformitaetserklaerungen.shtml

Significado del símbolo en el producto, el embalaje o las instrucciones de uso. ¡Los electrodomésticos son objetos de valor y, al final de su vida útil, no deben tirarse a la basura doméstica! Contribuya a proteger el medioambiente y los recursos entregando este aparato en los puntos de reciclaje correspondientes. La organización responsable de la recogida de basura o su establecimiento especializado podrán responder a sus preguntas.

Propiedades especiales
- Aeronave con 4 canales de control
- Funciones de vuelo: arriba / abajo/ avance / retroceso / giro a izquierda / giro a derecha/ lado izquierdo/lado derecho
- con luz
- Calibrage
- Se puede conducir por las paredes y el techo

Medidas de seguridad (¡por favor, guárdelas!)
1. **¡ADVERTENCIA!** No apto para niños menores de 8 años. Conserva el manual de instrucciones para futuras consultas. Reservado el derecho de modificaciones técnicas y de color. Se necesitará la ayuda de adultos para retirar los dispositivos de seguridad para el transporte.
2. Antes de usar por primera vez: lea el manual de usuario con su hijo.
3. Deberá explicar el manejo y uso seguros del helicóptero (preferiblemente con ilustraciones gráficas).
4. Hacer volar la aeronave requiere cierto nivel de destreza, por lo que los niños deberán practicar bajo la supervisión directa de un adulto.
5. Nota para adultos supervisores : Compruebe que el juguete se haya montado conforme a las instrucciones. El montaje solo debe llevarse a cabo bajo la supervisión de una persona adulta.
6. Las manos, el cabello y la ropa holgada deben permanecer alejados de las aspas (rotor).
7. ¡No cambie ni modifique en modo alguno la aeronave!
8. Para hacer un uso seguro del juguete, la habitación donde se utilice debe ser lo suficientemente espaciosa. La habitación no debe tener objetos obstaculizadores.
9. Este juguete está diseñado únicamente para usar en entornos domésticos (casa y jardín).
10. ¡Atención! No haga volar el helicóptero cuando haya personas, animales u obstrucciones dentro del rango de vuelo de la aeronave. (30m)
11. Atención: ¡Riesgo de lesiones oculares! No haga volar el helicóptero cerca del rostro para evitar lesiones.
12. Nunca eleves el vehículo mientras los rotores estén girando.
13. Para evitar un funcionamiento imprevisto, hay que retirar las pilas y los acumuladores cuando no se use el vehículo. Encienda primero el transmisor y después el vehículo para
14. evitar un funcionamiento imprevisto. Al apagar el aparato, apague siempre el vehículo y después el transmisor.
15. ¡No utilice otras pilas que las pilas designadas ! ¡Instale las pilas, fijándose en la posición correcta de los polos positivos y negativos! No se deshaga de las pilas usadas arrojándolas a la basura doméstica, entréguelas en los lugares previstos para su recogida o elimínelas en un depósito para basura especial. Retire las pilas descargadas del juguete. No recargue pilas no recargables. Las pilas recargables deben retirarse del juguete antes de cargarlas. Las pilas recargables deben cargarse sólo bajo la supervisión directa de una persona adulta. Utilice sólo pilas del mismo o equivalente tipo y no instale pilas viejas y pilas nuevas al mismo tiempo. No cortocircuite las almas de unión. No mezcle pilas nuevas con pilas viejas. No mezcle pilas alcalinas, estándar (zinc-carbón) y acumuladoras.
16. No inserte los cables por las tomas de corriente.

Servicio:
Si el artículo presentara un funcionamiento anómalo, diríjase con total confianza al punto de venta donde ha adquirido el juguete. En caso de que allí no se le pueda ayudar, utilice nuestro servicio postventa de Internet en **http://service.dickietoys.de**

PORTUGUÊS

P

A Veículo
① Estrutura de protecção das hélices
② Lâmina do rotor
③ Indicador luminoso
④ Porta de carregamento

B Telecomando
① Manípulo de regulação (para cima / baixo/ virar para a esquerda/ virar para a direita)
② Escolha da velocidade
③ Interruptor de ligar/desligar
④ Indicador luminoso
⑤ Modo de voo/condução
⑥ Alavanca de comando (Avançar/ retroceder/ Lateralmente para a esquerda/ Lateralmente para a direita)
⑦ Botão de ajuste de rotação
⑧ Compartimento das pilhas
⑨ Fecho do compartimento das pilhas

C Carregar
Carregamento através do cabo USB
Ligue o fio de carregamento USB à porta USB do seu computador e conecte a ficha de carregamento de dois pinos à porta da aeronave. A luz de carregamento USB desliga-se. O tempo de carregamento é de cerca de 50 minutos. A luz do fio de carregamento ligar-se-á. Isso significa que a aeronave está totalmente carregada.

D Ligar
① Ligue a aeronave à alimentação.
② Ligue o interruptor no transmissor. O indicador da energia irá piscar.
③ Empurre a alavanca reguladora para a posição mais alta e de seguida puxe-o de volta para a posição mais baixa.Desta vez ouvirá um som vindo do transmissor. Isto significa que a aeronave está pronta para ser pilotada.

E Calibragem automática
Puxe a alavanca esquerda para o canto inferior esquerdo e a alavanca direita para o canto inferior direito em simultâneo. Após 3 segundos, a luz LED no Quadricóptero irá desvanecer. O ajuste está completo. Pode agora controlar o Quadricóptero. Aviso: Por favor, volte a ligar a energia do Quadricóptero se este se mantiver à deriva depois do ajuste.

F Funcionamento da aeronave.

G Calibragem manual
Se a calibragem automática não for suficientemente precisa, também pode fazer a calibragem manual.

H Escolha da velocidade

I Modo de voo/condução

J Eliminação da bateria

K Mudar a hélice

Caro Cliente
Vimos manifestar a nossa grande satisfação por ter adquirido um produto fiel ao detalhe e de alta qualidade. Para que possa usufruir do seu modelo durante muito tempo, pedimos que trate o artigo com cuidado para evitar danos em componentes sensíveis. Para prevenir um funcionamento inadvertido, as pilhas e as pilhas recarregáveis devem ser retiradas do brinquedo caso este não seja utilizado. Desejamos-lhe muito prazer durante a brincadeira!

A aeronave não funciona.
- O interruptor da energia do transmissor está ligado?
- As pilhas foram inseridas correctamente no transmissor?
- O aparelho foi totalmente carregado?
- Os contactos das pilhas estão retorcidos ou sujos?
- As pilhas estão descarregadas ou avariadas?

A aeronave não funciona correctamente; o alcance é demasiado curto!
- A potência das pilhas/pilhas recarregáveis está a diminuir?
- O aparelho está a ser operado sob luz solar directa?

Atenção:
O fabricante não se responsabiliza por qualquer interferência rádio ou TV causada por modificações não autorizadas neste equipamento. Este tipo de modificações pode anular o direito de utilização do utilizador.

Declaração de conformidade
Segundo Directiva 1999/5/CE (R&TTE)
A Dickie-Spielzeug GmbH & Co. KG vem por este meio declarar que este item se encontra em conformidade com os requisitos fundamentais e as outras prescrições relevantes da Directiva 1999/5/CE.
A declaração original de conformidade pode ser obtida através do seguinte link:
http://www.simba-dickie-group.de/de/konformitaetserklaerungen.shtml

Significado do símbolo no produto, na embalagem ou nas instruções de utilização. Os aparelhos eléctricos são materiais recicláveis e não pertencem ao lixo doméstico no final da vida! Ajude-nos a proteger o meio ambiente e a poupar os recursos naturais entregando este aparelho num respectivo local de recolha. Em caso de dúvidas, contacte a organização responsável pela eliminação do lixo ou o seu revendedor.

Particularidades
- Aeronave com 4 canais de controlo
- Funções de voo
  para cima / baixo/Avançar/retroceder/
  virar para a esquerda/ virar para a direita/
  Lateralmente para a esquerda/
  Lateralmente para a direita
- com luz
- Calibragem
- Sobe a parede / Anda pelo telhado

Medidas preventivas (Por favor, guardar!)
1. **AVISO!** Não adequado a crianças com menos de 8 anos de idade. Guarde as instruções para futuras referências. Reservado o direito de modificações técnicas ou de cor. É necessária a ajuda de adultos para remover os fixadores de transporte.
2. Antes da primeira utilização: Leia as instruções de utilização com a criança.
3. As operações e utilização segura têm de ser explicadas claramente (de preferência, com imagens).
4. Pilotar a aeronave requer habilidade e as crianças devem de ser treinadas sob supervisão directa de um adulto.
5. Nota para os supervisores adultos : Verifique se o brinquedo é montado conforme explicado. A montagem deverá ser efectuada sob a supervisão de um adulto.
6. As mãos, cabelo e roupa larga deverão ser mantidos afastados da hélice (rotor).
7. Não altere ou modifique o que quer que seja na aeronave!
8. Para uma utilização segura, a sala onde o brinquedo é usado tem de ser suficientemente grande. A sala não pode ter obstáculos.
9. Este brinquedo foi criado para ser usado apenas numa área doméstica (casa e jardim).
10. Cuidado! Não ligue nem voe quando houver pessoas, animais ou objectos dentro do alcance de voo da aeronave. (30m)
11. Cuidado: Risco de lesões oculares! Não pilote o helicóptero perto da sua cara para evitar lesões.
12. Nunca segure a aeronave enquanto as hélices ainda estiverem a girar.
13. Para prevenir um funcionamento inadvertido, as pilhas e as pilhas recarregáveis devem ser retiradas do brinquedo caso este não seja utilizado.
14. Para evitar um funcionamento imprevisto, ligar, em primeiro lugar, o emissor e, depois, o veículo. Para desligar, desligar, em primeiro lugar, o veículo e, depois, o emissor.
15. Utilize exclusivamente as pilhas recomendadas ! Coloque-as de forma a que os pólos positivos e negativos se encontrem na posição correcta! Não deite as pilhas gastas no lixo doméstico, mas coloque-as num posto de recolha de pilhas ou elimine-as num depósito de lixo especial. Retire as pilhas gastas. As pilhas não recarregáveis não podem ser carregadas. As pilhas recarregáveis devem são retiradas do jogo antes de serem carregadas. As pilhas recarregáveis só devem ser carregadas exclusivamente sob a vigilância de adultos. Não utilize tipos de pilhas diferentes e não coloque pilhas novas e usadas em simultâneo. Não ligue as patilhas de conexão em curto-circuito. Não misture pilhas novas com antigas. Não misture pilhas alcalinas, padrão (carvão-zinco) e recarregáveis.
16. Os os não devem ser inseridos nas tomadas eléctricas.

Assistência técnica:
Se este artigo apresentar problemas de funcionamento, não hesite em dirigir-se à loja onde adquiriu o brinquedo.
Caso não o possam ajudar, utilize o nosso serviço de assistência técnica na Internet, em **http://service.dickietoys.de**

S

SVENSKA

A Fordon
① Skyddsram för rotorbladen
② Rotorblad
③ Kontrollampa
④ Laddningsuttag

B Fjärrstyrning
① Gasreglage (upp/ner/ sväng vänster/sväng höger)
② Hastighetsval
③ Till-/Från knapp
④ Kontrollampa
⑤ Flyg-/körläge
⑥ Styrspakar
(Framåt/bakåt/vänster sida/ höger sida)
⑦ Justeringsratt för rotation
⑧ Batterifack
⑨ förslutning batterifack

C Laddning
Laddning via USB-kabel
Anslut USB-laddningskabeln till datorns USB-gränssnitt och anslut ladduttaget med dubbla stift till laddningsporten på luftfarkosten. USB-laddningskabelns indikator kommer att stängas av. Laddningstiden är cirka 50 minuter. Laddningskabelns indikator TÄNDS när luftfarkosten är fulladdad.

D Slå på
① Anslut luftfarkosten till ett eluttag.
② Slå på strömbrytaren på kontrollern till ON-läget, strömindikatorn blinkar.
③ Tryck gasreglaget till den högsta positionen och dra sedan tillbaka den till den lägsta positionen. Den här gången ljuder en klar signal (pip) från sändaren som indikerar att luftfarkosten är redo att flyga.

E Automatisk kalibrering
För den vänsta spaken till det nedre vänsta hörnet och den högra spaken till det nedre högra hörnet samtidigt. Efter tre sekunder blinkar LED-indikatorn på Quadcoptern, justeringen är klar. Nu kan du kontrollera Quadcoptern. Varning! Återanslut strömmen på Quadcoptern om den driftar efter justeringen.

F Använda luftfarkosten

G Manuell kalibrering
Om den automatiska kalibreringen inte är tillräckligt exakt har du möjlighet att utföra en manuell kalibrering.

H Hastighetsval

I Flyg-/körläge

J Kassering av batteri

K Ändra propeller

Bästa/bäste kund,
det gläder oss att du valt denna detaljtrogna produkt av hög kvalitet. För att ha glädje av modellen under lång tid ber vi att du hanterar artikeln varsamt för att förhindra skador på känsliga delar. För att undvika oavsiktlig drift måste batterierna, vanliga så väl som uppladdningsbara, tas ur leksaken när den inte ska användas. Vi önskar mycket nöje under leken!

Luftfarkosten fungerar inte
- Är strömbrytaren på sändaren och luftfarkosten i "ON"-läget.
- Har batterierna monterats korrekt i sändaren?
- Har enheten laddats fullt?
- Är batterikontakterna böjda eller smutsiga?
- Är batterierna urladdade eller defekta?

Luftfarkosten fungerar inte korrekt, räckvidden är för kort!
- Tappar batterierna effekt?
- Används enheten i direkt solljus?

Observera:
Tillverkaren bär inget ansvar för någon form av radio- eller TV störning som uppkommer på grund av otillåtna förändringar på utförandet. Sådana förändringar kan göra att användarens rätt att bruka produkten förfaller.

Konformitetsförklaring
enligt direktiv 1999/5/EG (R&TTE)
Dickie-Spielzeug GmbH & Co. KG intygar härmed att denna produkt är i överensstämmelse med de grundläggande kraven och andra relevanta föreskrifter i direktiv 1999/5/EG.
Följande Internet-länk leder till den ursprungliga konformitetsförklaringen:
http://www.simba-dickie-group.de/de/konformitaetserklaerungen.shtml

Symbolens betydelse på produkten, förpackningen eller bruksanvisningen. Elektriska apparater innehåller återvinningsbara ämnen och får efter nyttjandet inte kastas som hushållsavfall! Hjälp oss att skydda miljön och skona naturresurserna och lämna in denna apparat till en recyclinginrättning. Frågor härom besvarar gärna den organisation som ansvarar för avfallshanteringen eller fackhandeln.

Specialiteter
- Luftfarkost med 4-kanalig kontroll
- Flygfunktioner :
  upp/ner/Framåt/bakåt/sväng vänster/
  sväng höger/vänster sida/ höger sida
- med ljus
- Kalibrering
- Flyg upp nära väggen/taket

Försiktighetsåtgärder (spara dessa!)
1. **VARNING!** Ej lämplig för barn under 8 år. Spara instruktionerna för framtida bruk. Reservation för färg- och tekniskä ändringar. Någon vuxen måste hjälpa till för att ta bort transportsäkringen.
2. Före första användning: Läs igenom användarinformationen tillsammans med ditt barn.
3. Drift och säker användning måste förklaras (helst med grafiska illustrationer).
4. Att flyga luftfarkosten kräver skicklighet och barn måste träna på det under direkt övervakning av en vuxen.
5. Meddelande för vuxna som övervakar : Kontrollera att helikoptern är monterad enligt instruktionerna. Monteringen måste utföras under överseende av en vuxen.
6. Händer, hår och lösa kläder måste hålla bortas från propellern (rotorn).
7. Ändra eller modifiera inte något på luftfarkosten!
8. För säker användning måste rummet där leksaken används vara tillräckligt stort. Rummet måste vara fritt från hinder.
9. Denna leksak är endast avsedd för användning i hemmet (hus eller trädgård).
10. Varning! Starta inte upp och flyg när personer, djur eller några hinder finns inom luftfarkostens räckvidd. (30m)
11. Varning! Risk för ögonskador! Flyg inte i närheten av ditt ansikte för att undvika personskador.
12. Lyft aldrig upp farkosten innan propellern har slutat snurra.
13. För att undvika oavsiktlig drift måste batterierna, vanliga så väl som uppladdningsbara, tas ur leksaken när den inte ska användas
14. Först måste sändaren startas och därefter fordonet; detta för att undvika oavsiktlig drift. Vid avstängning stängs först fordonet av och sedan sändaren.
15. Använd enbart de härför avsedda batterierna ! Lägg i dem så att de positiva och negativa polerna ligger riktigt! Kasta inte använda batterier i hushållssoporna, utan lämna in dem på insamlingsställen eller deponier för farligt avfall. Tag ut tomma batterier ur leksaken. Man får inte ladda upp icke uppladdningsbara batterier igen. Uppladdningsbara batterier måste tas ut ur leksaken innan de laddas upp och får bara laddas upp under uppsikt av vuxna. Använd inte olika battrityper tillsammans och sätt inte i nya och använda batterier samtidigt. Kortslut inte anslutningarna. Blanda inte nya och gamla batterier. Blanda inte alkaliska, standard (kol-zink) och uppladdningsbara batterier.
16. Kablarna får inte anslutas till ett eluttag.

Service:
Vänd er till försäljningsstället där ni köpt leksaken, om artikeln inte fungerar störningsfritt. Om man inte kan hjälpa er där, rekommenderar vi vår Internet-service under **http://service.dickietoys.de**

NORSK

N

A Kjøretøy
① Bladbeskyttende ramme
② Rotorblad
③ Kontroll lampe
④ Laderport

B Fjernkontroll
① Gasspake (opp / ned / snu venstre / snu høyre)
② Hastighetsvalg
③ På/av bryter
④ Kontroll lampe
⑤ Fly/kjøre-modus
⑥ Styrespak
(Fremover / Bakover /
Sideveis til venstre/ Sideveis til høyre)
⑦ Rotasjonsjusteringsknapp
⑧ Batterirom
⑨ lås for batterirom

C Lader
Lading igjennom USB-kabelen
Sett USB-ladeledningen i USB-grensesnittet til en datamaskin og koble til ladekontakten med to pinner, i helikopterets ladeport. Lyset for USB-lading slukkes. Ladetiden er omtrent 50 minutter. Lyset til ladeledningen slås PÅ, og luftfartøyet er ferdig ladet.

D Slå på
① Sett strømledningen i luftfartøyet.
② Sett strømbryteren til kontrollen i PÅ-stilling, slik at strømindikatoren blinker.
③ Skyv gasshendelen til høyeste stilling, og trekk den bakover til lavest stilling. Denne gangen vil en klar lyd sendes ut fra senderen, og dette viser at luftfartøyet er flyveklart

E Automatisk kalibrering
Dra i venstre spak for å senke venstre hjørne, og høyre spak for å senke høyre hjørne, samtidig. Etter tre sekunder vil LED-lyset på quadcopter-hode forsvinne, og justeringen er fullført. Nå kan du styre quadcopteret. Advarsel: Koble strømmen til quadcopteret igjen, hvis det skal holdes i drift etter justering.

F Bruk av luftfartøyet

G Manuell kalibrering
Hvis automatisk kalibrering ikke er nøyaktig nok, kan du bruke manuell kalibrering.

H Hastighetsvalg

I Fly/kjøre-modus

J Deponering av batteri

K Endre propellen

Kjære kunde
Vi gleder oss over at du har bestemt deg for dette verdifulle produktet som i detaljene er helt nøyaktig laget i henhold til originalen. For at du skal ha glede av denne modellen i lang tid, ber vi deg om å behandle denne artikkelen med omsyn, for så å forhindre at noen av de ømfintlige byggekomponentene skal ta skade. For å unngå at det blir satt i gang ved en feiltakelse, må batteriene og akkus tas ut av dette leketøyet når det ikke skal brukes. Vi ønsker deg lykke til Vi ønsker deg lykke til under leken!

Luftfartøyet fungerer ikke
- Er strømbryteren på senderen og luftfartøyet i «PÅ»-stilling?
- Er batteriene i senderen satt inn riktig?
- Er enheten helt ladet?
- Er kontaktene på batteriene bøyet eller smusset?
- Er batteriene svake eller defekt?

Luftfartøyet fungerer ikke som det skal, rekkevidden er for kort!
- Er effekten på batteriene/akkus for liten?
- Brukes enheten i direkte sollys?

Obs:
Produsenten kan ikke være ansvarlig for alle radio- og TV forstyrrelser som kan bli forårsaket på grunn av ikke autoriserte modifikasjoner på disse produktene. Slike modifikasjoner kan føre til at brukeren mister bruksretten.

Konformitetserklæring
i henhold til direktiv 1999/5/EG (R&TTE)
Hermed erklærer Dickie-Spielzeug GmbH & Co. KG, at dette produktet MHz er i overensstemmelse med de grunnleggende kravene og de andre relevante forskriftene som er oppgitt i direktiv 1999/5/EG.
Den opprinnelige samsvarserklæringen kan du se på Internet på følgende URL:
http://www.simba-dickie-group.de/de/konformitaetserklaerungen.shtml

Betydningen av symbolet på produktet, emballasjen og bruksveiledningen. Elektroapparater inneholder verdifulle stoffer som ikke hører hjemme i det vanlige bosset når de er gamle og utslitte! Vennligst hjelp oss å verne om miljøet og å skåne resursene ved å levere dette apparatet inn på et egnet avfallsdeponi. Dersom du har spørsmål angående avskaffing, kan du henvende deg til avfallsverket eller til faghandelen.

Spesielle funksjoner
- Luftfartøy med kontroll med fire kanaler
- Flyfunksjoner
  opp / ned / Fremover / Bakover /snu venstre / snu høyre/Sideveis til venstre/ Sideveis til høyre
- med lys
- Kalibrering
- Kjører opp veggen / på taket

Forsiktighetstiltak (vennligst oppbevar disse forholdsreglene!)
1. **ADVARSEL!** Ikke egnet for bare under åtte år. Oppbevar instruksjonene for fremtidig referanse. Pakningens innhold kan variere med hensyn til farge og tekniske spesifikasjoner. Det er nødvendig med hjelp fra voksne for å fjerne transportsikringen.
2. Les bruksanvisningen i sammen med barnet før første bruk.
3. Bruk og sikkerhet må forklares (fortrinnsvis gjennom grafiske illustrasjoner).
4. Det kreves ferdigheter for å fly luftfartøyet. Barn må få opplæring og være under oppsyn av voksne.
5. Merknad til voksne : Kontroller at leketøyet er satt i sammen i henhold til instruksjonene. Monteringen skal utføres under påsyn av en voksen.
6. Hender, hår og løse klær må holdes borte fra propellen (rotoren).
7. Ikke endre noe på luftfartøyet!
8. For trygg bruk må rommet hvor helikopteret brukes være tilstrekkelig stort. Rommet må være fritt for hinder.
9. Dette leketøyet er kun ment for bruk i hjemmet (hus eller hage).
10. Forsiktig! Ikke fly når mennesker, dyr eller andre gjenstander er innenfor flyets flyrekkevidde. (30m)
11. Forsiktig: Fare for skade på øynene! Må ikke flys nær ansiktet på grunn av fare for skader.
12. Aldri løft kjøretøyet mens propellene fortsatt går.
13. For å unngå at det blir satt i gang ved en feiltakelse, må batteriene og akkus tas ut av dette leketøyet når det ikke skal brukes.
14. Først settes senderen i gang, deretter kjøretøyet, for å unngå at det settes i gang ved en feiltakelse. Når det skal slås av, slås først kjøretøyet av, deretter senderen.
15. Bruk kun de passende batteriene ! Legg de inn slik at de positive og negativene polene er på riktig plass! Ikke kast brukte batterier i husholdings avfallet, men lever dem inn på et spesialdeponi. Fjern tomme batterier fra leketøyet. Batterier som ikke kan opplades må ikke lades opp. Batteriene må tas ut av leketøyet før opplading. Gjenopplading av batterier må kun foretas under oppsikt av voksne. Ikke bruk forskjellige typer batterier, det må heller ikke brukes nye og brukte batterier samtidig. Forbindelsledningene må ikke kortsluttes. Ikke bland sammen alkali-, standard- (kull-sink) og oppladbare batterier.
16. Ledninger skal ikke settes inn i støpsler

Service:
Dersom denne artikkelen skulle påvise funksjonsfeil, så vennligst henvende deg til forretningen der du har kjøpt leketøyet.
Dersom man ikke skulle være i stand til å hjelpe deg der, så vennligst bruk vår service i internett under **http://service.dickietoys.de**

A

Οχημα
① Προστατευτικό πλαίσιο λεπίδας
② Πτερύγιο έλικα
③ λαμπάκι ελέγχου
④ Θύρα φορτιστή

B

Τηλεκοντρόλ
① Μοχλός γκαζιού
(Πάνω / κάτω/ Αριστερή στροφή / Δεξιά στροφή)
② Επιλογή ταχύτητας
③ Διακόπτης Εντός/Εκτός
④ λαμπάκι ελέγχου
⑤ Τρόπος λειτουργίας πτήσης/οδήγησης
⑥ Μοχλός ελέγχου
(Εμπρός / Όπισθεν/ προς την αριστερή πλευρά/ προς τη δεξιά πλευρά)
⑦ Κουμπί ρύθμισης περιστροφής
⑧ Θήκη μπαταριών
⑨ Κλείστρο θήκης μπαταριών

C

Φόρτιση
Φόρτιση μέσω καλωδίου USB
Βάλτε το καλώδιο USB φόρτισης σε μια θύρα USB του υπολογιστή σας και συνδέστε το φις φόρτισης με διπλή ακίδα στη θύρα φόρτωσης του αεροσκάφους. Η λυχνία του καλωδίου USB φόρτωσης θα σβήσει. Ο χρόνος φόρτισης είναι περίπου 40 λεπτά. Όταν η λυχνία του φορτιστή ανάψει, τότε το αεροσκάφος θα έχει φορτιστεί πλήρως.

D

Ανοίξτε το διακόπτη
① Συνδέστε το αεροσκάφος στο ρεύμα.
② Θέστε τον διακόπτη τροφοδοσίας πάνω στο χειρι στήριο στη θέση ON. Η φωτεινή ένδειξη τροφοδοσί ας θα αρχίσει ν' αναβοσβήνει.
③ Σπρώξτε τον μοχλό γκαζιού στην υψηλότερη θέση και μετά τραβήξτε τον πίσω στη χαμηλότερη θέση. Αυτή τη φορά θα ακουστεί ένα μπιπ που στέλνει το αεροσκάφος προς τον πομπό και δείχνει ότι είναι έτοιμο για πτήση.

E

Αυτόματο Καλιμπράρισμα
Τραβήξτε τον αριστερό μοχλό στην κάτω αριστερή γωνία και τον δεξιό μοχλό στην κάτω δεξιά γωνία ταυτόχρονα. Μετά από 3 δευτερόλεπτα, το LED στην κεφαλή του τετρακόπτερου θα αρχίσει ν' αναβοσβήνει. Η ρύθμιση έχει ολοκληρωθεί. Τώρα μπορείτε να ελέγξετε το τετρακόπτερο. Προειδοποίηση: Επανασυνδέστε το τετρακόπτερο στο ρεύμα αν συνεχίζει να παρεκκλίνει μετά από τη ρύθμιση.

F

Χειρισμός του αεροσκάφους

G

Χειροκίνητο Καλιμπράρισμα
Αν το αυτόματο καλιμπράρισμα δεν είναι αρκετά ακριβές, υπάρχει επίσης η δυνατότητα χειροκίνητου καλιμπραρίσματος.

H

Επιλογή ταχύτητας

I

Τρόπος λειτουργίας πτήσης/οδήγησης

J

Απόρριψη μπαταρίας

K

Αλλαγή έλικα

GR

Αγαπητέ πελάτη,
χαιρόμαστε για την απόφασή σας να αποκτήσετε αυτό το προϊόν υψηλής ποιότητας. Για να απολαύσετε για πολύ χρόνο το μοντέλο σας, επιθυμούμε να σας παρακαλέσουμε να χειρίζεστε προσεκτικά το προϊόν αυτό, ώστε να αποφύγετε βλάβες στα ευαίσθητα εξαρτήματά του. Προς αποφυγή απρόβλεπτης λειτουργίας, θα πρέπει σε περίπτωση μη χρήσης να αφαιρούνται οι μπαταρίες και οι συσσωρευτές από το όχημα. Σας ευχόμαστε καλή διασκέδαση στο παιχνίδι σας!

Το αεροσκάφος δεν λειτουργεί
- Είναι ο διακόπτης τροφοδοσίας του πομπού και του αεροσκάφους στη θέση "ON";
- Έχετε τοποθετήσει τις μπαταρίες σωστά μέσα στον πομπό;
- Έχει το ελικόπτερο φορτιστεί πλήρως;
- Εχουν στραβώσει ή είναι λερωμένες οι επαφές μπαταριών;
- Είναι άδειες ή ελαττωματικές οι μπαταρίες;

Το αεροσκάφος δεν λειτουργεί σωστά. Η εμβέλεια της πτήσης είναι πάρα πολύ μικρή!
- Μειώνεται η απόδοση των μπαταριών/συσσωρευτών;
- Χρησιμοποιείται το ελικόπτερο στο άμεσο φως του ήλιου;

Προσοχή:
Ο κατασκευαστής δεν ευθύνεται για διαταραχές ραδιοφώνων ή τηλεοράσεων, οι οποίες προκαλούνται από αναρμόδιες τροποποιήσεις στον εξοπλισμό αυτό. Τέτοιου είδους τροποποιήσεις ενδέχεται να ακυρώσουν το δικαίωμα χρήσης του χρήστη.

Δήλωση Συμμόρφωσης
Σύμφωνα με την Οδηγία 1999/5/ΕΚ (R&TTE)
Dickie-Spielzeug GmbH & Co. KG με το παρόν δηλώνει ότι αυτό το προϊόν πληροί τις βασικές απαιτήσεις και είναι σύμφωνο με άλλους σχετικούς κανονισμούς της Οδηγίας 1999/5/ΕΚ.
Για την πρωτότυπη δήλωση συμβατότητας ακολουθήστε τον παρακάτω σύνδεσμο:
http://www.simba-dickie-group.de/de/konformitaetserklaerungen.shtml
Η σημασία του συμβόλου επί του προϊόντος, επί της συσκευασίας ή επί της οδηγίας χρήσεως. Ηλεκτρικές συσκευές είναι πολύτιμες ύλες και δεν ανήκουν στο τέλος της διάρκειας ισχύος στα οικιακά σκουπίδια! Βοηθείστε μας στην προστασία περιβάλλοντος και διατήρηση πόρων και δώστε την συσκευή αυτή πίσω στην αρμόδια υπηρεσία απόσυρσης τέτοιων προϊόντων. Τις ερωτήσεις σας επί του ζητήματος αυτού θα σας απαντήσει η αρμόδια Οργάνωση για την αποκομιδή απορριμμάτων ή ο εξειδικευμένος έμπορας.

Ιδιαιτερότητες
- Αεροσκάφος με τηλεκατεύθυνση 4 καναλιών
- Λειτουργίες πτήσης :
  Πάνω / κάτω/ Εμπρός / Όπισθεν/ Αριστερή στροφή/ Δεξιά στροφή/ προς την αριστερή πλευρά/ προς τη δεξιά πλευρά
- Φως
- Βαθμονόμηση
- Οδηγείται πάνω στον τοίχο/ταβάνι

Μέτρα πρόληψης (Παρακαλούμε διαφυλάξτε!)
1. **ΠΡΟΣΟΧΗ!** Όχι κατάλληλο για παιδιά κάτω των 8 ετών. Φυλάξτε τις οδηγίες για μελλοντική αναφορά. Διατηρούμε το δικαίωμα αλλαγών χρώματος και τεχνικών αλλαγών. Είναι απαραίτητη η βοήθεια ενηλίκων για την απομάκρυνση των ασφαλειών μεταφοράς.
2. Πριν από την πρώτη χρήση: διαβάστε τις πληροφορίες χρήσης μαζί με το παιδί σας.
3. Θα πρέπει να εξηγηθούν οι λειτουργίες και η ασφαλής χρήση (κατά προτίμηση με σχηματικά παραδείγματα).
4. Το πέταγμα του αεροσκάφους απαιτεί επιδεξιότητα και τα παιδιά πρέπει να εξασκηθούν υπό την άμεση επίβλεψη ενηλίκου.
5. Σημείωση για επιβλέποντες ενηλίκους : Ελέγξτε αν το παιχνίδι έχει συναρμολογηθεί σύμφωνα με τις οδηγίες. Η συναρμολόγηση πρέπει να γίνει υπό την επίβλεψη ενηλίκου.
6. Τα χέρια, τα μαλλιά και τα φαρδιά ρούχα πρέπει να βρίσκονται μακριά από την προπέλα (έλικα).
7. Μην τροποποιήσετε το αεροσκάφος με κανέναν τρόπο!
8. Για ασφαλή χρήση, το δωμάτιο όπου χρησιμοποιείται το παιχνίδι πρέπει να αρκετά μεγάλο. Μέσα στο δωμάτιο δεν πρέπει να υπάρχουν εμπόδια .
9. Αυτό το παιχνίδι προορίζεται για χρήση σε οικιακό χώρο (σπίτι και κήπο) μόνο.
10. Προσοχή! Μην ξεκινήσετε την πτήση αν βρίσκονται άτομα, ζώα ή οτιδήποτε εμπόδια μέσα στην περιοχή πτήσης του αεροσκάφους.. (30m)
11. Προσοχή: Κίνδυνος τραυματισμού των ματιών! Μην πετάξετε το ελικόπτερο κοντά στο πρόσωπό σας γιατί μπορεί να τραυματιστείτε.
12. Μη σηκώνετε ποτέ το αεροσκάφος όταν οι έλικες εξακολουθούν να γυρίζουν.
13. Προς αποφυγή απρόβλεπτης λειτουργίας, θα πρέπει σε περίπτωση μη χρήσης να αφαιρούνται οι μπαταρίες και οι συσσωρευτές από το όχημα.
14. Πρώτα θα πρέπει να ενεργοποιείται ο πομπός και κατόπιν το όχημα, ώστε να αποφεύγεται η απρόβλεπτη λειτουργία. Κατά την απενεργοποίηση θα πρέπει να απενεργοποιείται πάντα πρώτα το όχημα και μετά ο πομπός.
15. Χρησιμοποιείται αποκλειστικά τις καθορισμένες για το σκοπό αυτό μπαταρίες ! Τοποθετήστε τις μπαταρίες έτσι ώστε οι θετικοί και αρνητικοί πόλοι να βρίσκονται στη σωστή θέση! Μην πετάτε μεταχειρισμένες μπαταρίες στα οικιακά απορρίμματα, αλλά να τις αποσύρετε στα ειδικά σημεία συλλογής ή στα ειδικά απορρίμματα. Απομακρύνετε τις άδειες μπαταρίες από το παιχνίδι. Μη επαναφορτιζόμενες μπαταρίες δεν επιτρέπεται να επαναφορτίζονται. Επαναφορτιζόμενες μπαταρίες πρέπει να αφαιρούνται από το παιχνίδι πριν από την επαναφόρτισή τους. Επαναφορτιζόμενες μπαταρίες επιτρέπεται να επαναφορτίζονται μόνο υπό την επίβλεψη ενηλίκων. Μη χρησιμοποιείτε διαφορετικούς τύπους μπαταριών και μην τοποθετείτε ταυτόχρονα μαζί νέες και μεταχειρισμένες μπαταρίες. Μην τις βραχυκυκλώνετε. Μην αμαμιγνύετε νέες και παλιές μπαταρίες. Μην αναμιγνύετε αλκαλικές, κανονικές (άνθρακασψευδάργυρος) και επαναφορτιζόμενες μπαταρίες.
16. Δεν πρέπει να εισάγονται σύρματα στις πρίζες.

Σέρβις:
Σε περίπτωση που το προϊόν παρουσιάσει διαταραχές λειτουργίας, παρακαλούμε να απευθυνθείτε στο κατάστημα, όπου αγοράσατε το παιχνίδι. Εάν δεν είναι εφικτή εκεί η προσφορά βοήθειας, τότε παρακαλούμε να χρησιμοποιήσετε το Σέρβις μας στη διαδικτυακή πύλη **http://service.dickietoys.de**

A Ajoneuvo
① Siipiä suojaava kehikko
② Roottorin lapa
③ Merkkivalot
④ Laturin liitäntä

B Kauko-ohjaus
① Kaasuvipu (ylös/alas/ käännä vasemmalle / käännä oikealle)
② Nopeuden valinta
③ Virtakytkin
④ Merkkivalot
⑤ Lento-/ajotila
⑥ Ohjausvipu (Eteenpäin / taaksepäin / vasen sivusuuntaan/ oikea sivusuuntaan)
⑦ Pyörimisen säätönuppi
⑧ Paristokotelo
⑨ Paristokotelon lukitus

C Lataaminen
Lataaminen USB-kaapelin kautta
Liitä USB-latausjohto tietokoneen USB-liitäntään ja yhdistä kaksipiikkinen latauspistoke lentokoneen latausliitäntään. USB-latausjohdon merkkivalo sammuu OFF. Latausaika on noin 50 minuuttia. Latausjohdon merkkivalo syttyy palamaan ON, kun lentokone on täyteen ladattu.

D Käynnistä
① Liitä virtajohto lentokoneeseen.
② Kytke ohjaimen virtakytkin ON-asentoon, virran merkkivalo vilkkuu.
③ Työnnä kaasuvipu ylimpään asentoon ja vedä sitten takaisin ala-asentoon, lähettimestä kuuluu yksi selvä merkkiääni, joka osoittaa, että lentokone on valmiina lentoon.

E Automaattinen kalibrointi
Vedä vasen sauva vasempaan alakulmaan ja oikea sauva oikeaan alakulmaan samanaikaisesti. Kopterin LED-valo vilkkuu 3 sekunnin kuluttua, säätö on valmis. Nyt voit ohjata kopteria. Varoitus: Yhdistä kopteriin virta uudelleen, jos kopteri ei toimi kunnolla säädön jälkeen.

F Lentokoneen toiminta

G Manuaalinen kalibrointi
Jos automaattinen kalibrointi ei ole riittävän tarkka, on myös mahdollista käyttää manuaalista kalibrointia.

H Nopeuden valinta

I Lento-/ajotila

J Akun hävittäminen

K Potkurin vaihtaminen

Arvoisa asiakas,
iloitsemme siitä, että valitsit tämän yksityiskohtaisesti tarkan ja korkealaatuisen tuotteen. Jotta sinulla olisi pitkään iloa pienoismallistasi, pyydämme sinua käsittelemään tätä tuotetta huolella, etteivät herkät rakenneosat vaurioituisi. Toivotamme sinulle ajoiloa!

Lentokone ei toimi
- Ovatko lähettimen ja lentokoneen virtakytkimet asennossa "ON"?
- Ovatko paristot oikein asetettuina lähettimeen?
- Onko laite täyteen ladattu?
- Ovatko paristokontaktit vääntyneet tai likaiset?
- Ovatko paristot tyhjät tai vialliset?

Lentokone ei toimi kunnolla, lentoalue on liian pieni!
- Loppuuko paristoista/akuista virta?
- Yritetäänkö laitetta käyttää suorassa auringonvalossa?

Huomio:
Valmistaja ei vastaa mistään tälle laitteistolle tehtyjen asiattomien muutosten aiheuttamista radio- tai TV-häiriöistä. Tällaiset muutokset saattavat peruuttaa käyttäjän käyttöoikeuden.

Vaatimustenmukaisuusvakuutus
direktiivin 1999/5/EY (R&TTE) mukaisesti
Täten Dickie-Spielzeug GmbH & Co. KG vakuuttaa, että tämä tuote vastaa direktiivin 1999/5/EY perustavia vaatimuksia ja muita tärkeitä määräyksiä.
Alkuperäinen vaatimustenmukaisuusvakuutus on nähtäviss Internetissä seuraavassa URL-osoitteessa:
http://www.simba-dickie-group.de/de/konformitaetserklaerungen.shtml

Tuotteessa, pakkauksessa tai käyttöohjeessa olevan symbolin merkitys. Sähkölaitteet ovat hyötyjätettä, eikä niitä tulisi käyttöikänsä päätyttyä hävittää talousjätteiden joukossa! Auttakaa meitä säästämään ympäristöä ja resursseja, ja luovuttakaa tämä laite vastaavaan jätteenkeräyspisteeseen. Jos teillä on kysyttävää, kääntykää jätehuollosta vastaavan organisaation tai ammattiliikkeen puoleen.

Erityisyyksiä
- Lentokone, jossa on 4-kanavainen ohjaus
- Lentotoiminnot: ylös/alas/ Eteenpäin / taaksepäin / käännä vasemmalle / käännä oikealle/ vasen sivusuuntaan/ oikea sivusuuntaan
- valot
- Kalibrointi
- Ajaa ylös seiniä/ katolla

Turvatoimet (Säilytä hyvin!)
1. **VAROITUS!** Ei sovellu alle 8-vuotiaille lapsille. Säilytä ohjeet tulevia tarpeita varten. Pidätämme oikeuden teknisiin muutoksiin ja värimuutoksiin. Kuljetustukien poistamiseksi tarvitaan aikuisten apua.
2. Ennen ensimmäistä käyttökertaa: lue ohjeet yhdessä lapsesi kanssa.
3. Toiminta ja turvallinen käyttö täytyy selittää (mielellään piirrosten avulla).
4. Lentokoneen lentäminen vaatii taitoa ja lapsia täytyy opettaa aikuisen valvonnassa.
5. Huomautus aikuisille opastajille : Varmista, että lelu on koottu ohjeiden mukaan. Kokoaminen vaatii aikuisen valvontaa.
6. Kädet, hiukset ja väljät vaatteet on pidettävä loitolla potkurista (roottorista).
7. Mitään lentokoneessa ei saa muuttaa tai muokata!
8. Turvallisuuden takia huoneen, jossa lelulla leikitään, on oltava riittävän suuri. Huoneessa ei saa olla esteitä.
9. Lelu on tarkoitettu käytettäväksi kodin olosuhteissa (talossa ja pihalla) ainoastaan.
10. Huomio! Älä käynnistä tai lennätä, jos lentokoneen lentoalueella on ihmisiä, eläimiä tai mitä tahansa esteitä. (30m)
11. Huomio: Silmävammojen vaara! Vältä loukkaantumiset, älä lennätä lelua lähellä kasvojasi.
12. Älä koskaan nosta ylös, jos potkuri vielä pyörii.
13. Välttääksesi odottamatonta käyttöä tulee paristot ja akut poistaa leikkikalusta, kun sitä ei käytetä.
14. Ensiksi tulee käynnistää lähetin ja sitten ajoneuvo, jotta vältyttäisiin odottamattomalta käytöltä. Sammutettaessa sammuta ensin ajoneuvo ja sitten lähetin.
15. Käyttäkää ainoastaan soveltuvia paristoja ! Asettakaa ne paikoilleen niin, että plus- ja miinusnavat ovat oikeilla paikoillaan! Älkää heittäkö käytettyjä paristoja kotitalousjätteiden joukkoon, vaan viekää ne niille tarkoitettuun keräyspisteeseen tai toimittakaa ne ongelmajätteille tarkoitettuun paikkaan. Poistakaa tyhjät paristot leikkikalusta. Älkää ladatko kertakäyttöparistoja. Ladattavat paristot tulee poistaa leikkikalusta ennen latausta. Ladattavia paristoja saa ladata ainoastaan aikuisen henkilön valvonnassa. Älkää käyttäkö erilaisia paristotyyppejä sekaisin älkääkä asentako uusia ja vanhoja paristoja laitteeseen samanaikaisesti. Älkää aiheuttako paristokoteloon oikosulkua. Älkää käyttäkö uusia ja vanhoja paristoja samanaikaisesti. Älkää käyttäkö alkali-, standardi- (hiili-sinkki) ja ladattavia paristoja sekaisin.
16. Johdinlankoja ei saa työntää pistorasioihin

Huolto:
Jos tuotteessa esiintyy toimintahäiriöitä, käänny luottamuksella leikkikalun myyneen myyntipisteen puoleen.
Jos sinua ei voida siellä auttaa, käytä palveluamme Internetissä osoitteessa **http://service.dickietoys.de**

TR

TÜRKÇE

A Araç
① Pervane koruma çerçevesi
② Rotor kanadı
③ Kontrol lambası
④ Şarj cihazı bağlantı noktası

B Uzaktan kumanda
① Gaz çubuğu (Yukarı / Aşağı/ Sola dön / Sağa dön)
② Hız seçimi
③ Açma/Kapatma şalteri
④ Kontrol lambası
⑤ Uçuş / Sürüş modu
⑥ Kumanda kolu (İleri / Geri / sol taraf/ sağ taraf)
⑦ Dönüş ayar düğmesi
⑧ Pil yatağı
⑨ Pil yatağı kapağı

C Şarj etme
USB kablo ile şarj
USB şarj kablosunu bilgisayarınızın USB arayüzüne takın ve iki uçlu şarj soketini helikopterin şarj portuna bağlayın. USB şarj kablosu ışığı söner. Şarj süresi yaklaşık 50 dakikadır. Şarj kablosu ışığı yanar ve helikopter tam olarak şarj edilmiş olur.

D Çalıştırın
① Güç kablosunu helikoptere takın.
② Kumanda üzerindeki güç düğmesini ON (AÇIK) konumuna getirin, güç göstergesi yanıp sönecektir.
③ Gaz kolunu en yüksek konumuna itin ve daha sonra en alt konuma çekin, bu defa vericiden gönderilen tek bir bip sesi duyulacak ve bu, uçan helikopterin uçuş öncesi moduna girdiğini gösterecektir.

E Otomatik Kalibrasyon
Aynı anda sol kolu sol alt köşeye ve sağ kolu sağ alt köşeye çekin. 3 saniye sonra helikopter üzerindeki LED lamba yanıp söner ve ayar işlemi tamamlanmış olur. Artık helikopteri kontrol edebilirsiniz. Uyarı: Helikopter ayardan sonra savrulmaya devam ederse, lütfen gücü tekrar bağlayın.

F Helikopterin çalıştırılması

G Manuel Kalibrasyon
Otomatik kalibrasyon yeteri kadar doğru yapılamadığında manuel kalibrasyon yapma imkanı da vardır.

H Hız seçimi

I Uçuş / Sürüş modu

J Pillerin imhası

K Pervanenin değiştirilmesi

Değerli Müşterimiz,
bu aslına uygun ve üstün kaliteli ürünü seçtiğiniz için teşekkür ederiz. Bu modeli uzun süre keyifle kullanabilmeniz ve de aksamlarının zarar görmemesi için, ürünü özenle kullanmanızı tavsiye ederiz. Aracın istenmeden çalışmasını önlemek için, kullanılmadığı süreler içerisinde pil ve akülerin oyuncaktan çıkartılmasını tavsiye ederiz. Keyif dolu oyunlar dileriz!

Helikopter çalışmıyor
- Vericinin ve helikopterin güç düğmesi „ON" (AÇIK) konumunda mı?
- Piller vericiye doğru yerleştirilmiş mi?
- Cihaz tamamen şarj edilmiş mi?
- Pil kontakları eğilmiş ye da kirlenmiş olabilir mi?
- Piller boş ya da bozuk olabilir mi?

Helikopter düzgün çalışmıyor; kumanda menzili çok düşük!
- Akünün/Pillerin gücü bitiyor mu?
- Cihaz doğrudan güneş ışığı altında mı çalıştırılıyor?

Dikkat:
Üretici donanım üzerinde izinsiz olarak yapılmış olan değişikliklerden kaynaklanan radyo ve televizyon parazitlenmelerinden sorumlu değildir. Bu tür değişiklikler kullanıcının kullanma haklarının iptaline yol açabilirler.

Uygunluk beyanı
1999/5/EG (R&TTE) sayılı yönetmeliğe göre
IDickie-Spielzeug GmbH & Co. KG bu ürünün 1999/5/EG direktifinin temel gerekliliklerine ve ilgili diğer yönetmeliklerine uygun olduğunu beyan eder.
Asıl uyumlululuk bildirimi Internette aşağıdaki URL'de görülebilir:
http://www.simba-dickie-group.de/de/konformitaetserklaerungen.shtml

Ürün, ambalaj yada kullanım kılavuzu üzerinde bulunan sembole ilişkin açıklama. Elektronik cihazlar değerli maddelerdir ve hizmet süresi dolduğunda normal çöpe atılmamalıdırlar! Çevrenin ve tabii kaynakların korunması açısından bu cihazı uygun dönüşüm noktalarına teslim ediniz. Ayrıntılı bilgi ve sorularınız için çevre temizliği ile ilgili kuruluşa yada yetkili satış noktanıza başvurabilirsiniz.

Özellikleri
- 4 kanal kontrollü helikopter
- Uçma işlevleri:
  Yukarı / Aşağı/ İleri / Geri / Sola dön / Sağa dön/ sol taraf/ sağ taraf
- Işık
- Kalibrasyon
- Duvara/tavana tırmanma

Dikkat önlemleri (Lütfen saklayın!)
1. **UYARI!** 8 yaşından küçük çocuklar için uygun değildir. Talimatları gelecekte başvuru amacıyla muhafaza edin. Renk ve teknik değişiklik hakları saklıdır. Nakliye emniyetinin çıkartılması için büyüklerin yardımı gereklidir.
2. İlk kullanımdan önce: kullanıcı bilgilerini çocuğunuz ile birlikte okuyun.
3. Kumandalar ve güvenli kullanım şekli açıklanmalıdır (tercihen grafik çizimlerle).
4. Helikopteri uçurmak tecrübe gerektirir ve çocuklar bir yetişkin gözetiminde eğitilmelidir.
5. Yetişkinler için not : Oyuncağın talimatlara göre monte edildiğini kontrol edin. Montaj bir yetişkin gözetiminde gerçekleştirilmelidir.
6. Eller, saç ve bol giysiler pervaneden (rotor) uzak tutulmalıdır.
7. Helikopter üzerinde herhangi bir değişiklik yapmayın!
8. Güvenli kullanım için, oyuncağın kullanılacağı oda yeteri kadar büyük olmalıdır. Odada engel bulunmamalıdır.
9. Oyuncak ev ortamında (oda ve bahçe) kullanılacak şekilde tasarlanmıştır.
10. Dikkat! Hava taşıtının uçuş menzili içinde insan, hayvan veya başka nesneler varsa taşıt çalıştırılmamalıdır. (30m)
11. Dikkat: Göz yaralanma riski! Yaralanmalardan kaçınmak için yüzünüze yakın uçurmayın.
12. Pervane çalışıyorken helikopteri asla yukarı kaldırmayın.
13. Aracın istenmeden çalışmasını önlemek için, kullanılmadığı süreler içerisinde pil ve akülerin oyuncaktan çıkartılmasını tavsiye ederiz.
14. Aracın istenmeden çalışmasını önlemek için önce verici daha sonra da araç açılmalıdır. Kapatırken önce araç daha sonra da verici kapatılmalıdır.
15. Yalnızca bunun için salık verilmiş pilleri kullanınız! Pilleri artı ve eksi kutupları doğru yere gelecek şekilde yerleştiriniz! Kullanılmış pilleri asla günlük çöplerinizin içine atmayınız. Bu pilleri özel bir toplama merkezine veya özel atık deposuna iletiniz. Boşalan pilleri oyuncağın içinden çıkartınız. Yeniden şarj edilemeyen pilleri şarj etmeyiniz. Yeniden şarj edilebilir piller şarj edilmeden önce oyuncak içerisinden çıkarılmalıdır. Yeniden şarj edilebilir piller yalnızca yetişkinlerin gözetiminde şarj edilmelidir. Farklı markalara ait ve eski ile yeni pilleri bir arada kullanmayınız. Pil yuvası kutup başlarını kısa devre yapmayınız. Eski ile yeni pilleri birlikte kullanmayınız. Alkali, standart (karbon-çinko) ve yeniden şarj edilebilir pilleri birlikte kullanmayınız.
16. Kablolar soket prizlerine sokulmamalıdır.

Servis:
Eğer ürün işlev arızaları gösterirse, güvenerek oyuncağı satın aldığınız satış noktasına başvurabilirsiniz. Ancak, ilgili yerden hizmet alamıyorsanız o zaman **http://service.dickietoys.de** Internet sayfasındaki servis bölümünden faydalanabilirsiniz.

POLSKI

PL

A Pojazd
① Ramka osłaniająca śmigło
② Śmigło wirnika
③ Lampka kontrolna
④ Port do ładowania

B Zdalne sterowanie
① Drążek przepustnicy (W górę / W dół / W lewo / W prawo)
② Wybór prędkości
③ Przełącznik włącz/wyłącz
④ Lampka kontrolna
⑤ Tryb latania/jazdy
⑥ Drążek sterowniczy (Do przodu / Do tyłu / w lewo bokiem/ w prawo bokiem)
⑦ Pokrętło regulacji obrotu
⑧ Schowek na baterie
⑨ Zamknięcie schowka na baterie

C Ładowanie
Ładowanie przez przewód USB

Podłącz przewód do ładowania przez USB do portu USB w komputerze. Połącz wtyczkę do ładowania z dwoma bolcami do portu ładowania w modelu latającym. Kontrolka przewodu do ładowania przez USB zgaśnie. Ładowanie trwa około 50 minut. Gdy kontrolka przewodu do ładowania przez USB zaświeci się, model latający jest całkowicie naładowany.

D Włącz
① Podłącz przewód zasilający do modelu latającego.
② Przestaw przełącznik zasilania w konsoli sterującej w pozycję ON (WŁĄCZONE), kontrolka zasilania zacznie migać.
③ Popchnij dźwignię przepustnicy w najwyższe położenie i pociągnij ją w najniższe położenie. Da się słyszeć wyraźny sygnał dźwiękowy z nadajnika, oznacza to, że model jest gotowy do lotu.

E Kalibracja automatyczna
Jednocześnie pociągnij lewy drążek w dolny lewy róg, a prawy drążek w dolny prawy róg. Po 3 sekundach mignie kontrolka LED w helikopterze 4-śmigłowym, proces regulacji został zakończony. Teraz możesz już rozpocząć sterowanie helikopterem 4-śmigłowym. Ostrzeżenie: Jeśli po regulacji helikopter 4-śmigłowy nadal zbacza z kursu, należy ponownie podłączyć zasilanie.

F Obsługa modelu latającego

G Kalibracja ręczna
Jeśli kalibracja automatyczna nie jest wystarczająco dokładna, istnieje również możliwość kalibracji ręcznej.

H Wybór prędkości

I Tryb latania/jazdy

J Utylizacja baterii

K Wymiana śmigła

Drogi kliencie,
cieszymy się, że zdecydowaliście się Państwo na wysokiej jakości, wiernie odtworzony produkt. Ażeby długo cieszyć się posiadaniem tego modelu, prosimy obchodzić się nim ostrożne przez co uniknie się uszkodzenia wrażliwych części. Ażeby zapobiec niepożądanemu uruchomieniu się pojazdu, należy wyciągnąć z niego baterie i akumulatorki, kiedy nie jest on używany. Życzymy Państwu wiele przyjemności podczas zabawy!

Model latający nie działa
- Czy przełącznik zasilania nadajnika i modelu latającego jest ustawiony w pozycji „ON" („WŁĄCZONE").
- Czy baterie w nadajniku zostały poprawnie założone?
- Czy urządzenie zostało całkowicie naładowane?
- Czy końcówki baterii są wygięte lub zabrudzone?
- Czy baterie są wyładowane lub zepsute?

Model latający nie działa prawidłowo, zbyt mały zasięg!
- Czy moc batterii/akumulatorków słabnie?
- Czy urządzenie jest używane w bezpośrednim świetle słonecznym?

Uwaga:
Producent nie jest odpowiedzialny za usterki w odbiorze radia lub telewizji, których przyczyną są nieautoryzowane modyfikacje w urządzeniu. Tego typu modyfikacje mogą być przyczyną anulowania praw użytkowania urządzenia.

Deklaracja zgodności
zgodnie z dyrektywą 1999/5/EG (R&TTE)

Firma Dickie-Spielzeug GmbH & Co. KG niniejszym oświadcza, że ten wyrób jest zgodny z podstawowymi wymaganiami oraz innymi istotnymi uregulowaniami Dyrektywy 1999/5/WE. Oœwiadczenie o zgodnoœci z prawem w oryginale mozna obejrzeæ w Internecie pod nastêpujacym adresem: http://www.simba-dickie-group.de/de/konformitaetserklaerungen.shtml

Znaczenie symbolu na produkcie, opakowaniu lub instrukcji obsługi. Urządzenia elektryczne są surowcami wtórnymi i po zużyciu się nie wolno ich wyrzucać wraz z odpadkami domowymi! Proszę pamiętać o naszym środowisku jak i kończących się zapasach bogactw naturalnych i oddać urządzenie do punktu skupu opakowań wtórnych. Dalszych informacji w sprawie usuwania odpadów można zasięgnąć w urzędzie lub u sprzedawcy.

Szczegóły
- Model latający z 4-kanałowym sterowaniem
- Funkcje lotu: W górę / W dół / Do przodu / Do tyłu / W lewo / W prawo/ w lewo bokiem/ w prawo bokiem
- z dźwiękiem
- Kalibracja
- Wjeżdża na ścianę/Jeździ po suficie

Środki ostrożności (proszę zachować!)
1. **OSTRZEŻENIE!** Nieodpowiednie dla dzieci w wieku poniżej 8 lat. Instrukcję użytkowania należy zachować do wglądu na przyszłość. Zmiany kolorów i zmiany techniczne są zastrzeżone. Do rozmontowania zabezpieczeń na czas transportu konieczna jest pomoc dorosłych. Samochód: Produkt wykonany z materiałów nie stanowiących zagrożenia dla użytkowników, zgodny z normami EN1część 1.2.3. Posiada atest SGS.
2. Przed pierwszym użyciem należy razem z dzieckiem uważnie przeczytać informacje dla użytkownika.
3. Sposób obsługi i bezpiecznego użytkowania należy wyjaśnić (najlepiej w postaci graficznej, na rysunkach).
4. Pilotowanie modelu latającego wymaga zręczności, dziecko musi się tego nauczyć pod kontrolą osoby dorosłej.
5. Uwaga do dorosłych opiekunów : Należy sprawdzić, czy zabawka została złożona zgodnie z instrukcją. Montaż musi być przeprowadzony pod nadzorem osoby dorosłej.
6. Dłonie, włosy i luźne ubrania należy trzymać z dala od śmigła (wirnika).
7. W modelu latającym nie należy niczego zmieniać ani przerabiać!
8. Ze względów bezpieczeństwa pokój, w którym będzie latał helikopter, musi być wystarczająco duży. W pokoju nie mogą się znajdować żadne przeszkody.
9. Zabawka jest przeznaczona do używania wyłącznie w warunkach domowych (dom i ogród).
10. Uwaga! Nie należy startować samolotem w powietrze i latać nim, gdy w zasięgu jego lotu znajdują się osoby, zwierzęta lub jakiekolwiek przeszkody. (30m)
11. Uwaga: Ryzyko urazów oczu! Aby uniknąć urazów, nie należy latać blisko twarzy.
12. Nigdy nie należy podnosić modelu w czasie, gdy śmigła jeszcze się poruszają.
13. Ażeby zapobiec niepożądanemu uruchomieniu się pojazdu, należy wyciągnąć z niego baterie i akumulatorki, kiedy nie jest on używany.
14. Ażeby uniknąć nieprzewidzianego włączenia się pojazdu, należy najpierw włączyć nadajnik, a następnie pojazd. Przy wyłączaniu należy najpierw wyłączyć pojazd, a następnie nadajnik.
15. Prosimy stosować wyłącznie określone do tego baterie ! Prosimy wkładać je tak, aby plus i minus znajdowały się na właściwych pozycjach! Prosimy nie wyrzucać zużytych baterii do śmieci domowych, lecz dostarczyć je do miejsca zbiórki lub poddać utylizacji na składowisku odpadów specjalnych. Prosimy usuwać zużyte baterie z zabawki. Baterii nie przeznaczonych do ładowania nie należy ładować. Akumulatorki przed ładowaniem należy wyjąć z zabawki. Akumulatorki mogą być ładowane wyłącznie pod nadzorem dorosłych. Prosimy nie stosować różnych typów baterii i nie zakładać jednocześnie nowych i zużytych. Prosimy nie zwierać kontaktów. Prosimy nie mieszać nowych i starych baterii. Prosimy nie mieszać baterii alkalicznych, standardowych (węglowo-cynkowych) i akumulatorków.
16. Nie wkładać przewodów do wyjść gniazdek.

Serwis:
Jeśli zabawka nie działa prawidłowo, proszę skontaktować się ze sklepem, w którym ją zakupiono. W razie gdy nie uzyskają tam Państwo pomocy, proszę skorzystać z naszego portalu serwisowego w internecie pod **http://service.dickietoys.de**

DK

A Køretøj
① Beskyttelsesramme for rotorblade
② Rotorblad
③ Kontrollampe
④ Opladerstik

B Fjernstyring
① Gasknap (op / ned/ til venstre / til højre)
② Hastighedsvalg
③ tænd-/sluk-kontakt
④ Kontrollampe
⑤ Flyvetilstand / Køretilstand
⑥ Styrehåndtag
(Fremad / Baglæns / Sidelæns mod venstre/ Sidelæns mod højre)
⑦ Knap til justering af rotation
⑧ Batterirum
⑨ Batterirumslås

C Opladning
Opladning via USB-kabel
Sæt USB-opladerkablet i din computers USB-port og det tobenede ladestik i quadrokopterens opladerstik. Lyset i USB-opladerkablet SLUKKES. Opladningstiden er cirka 50 minutter. Når opladerkablet LYSER igen, er quadrokopteren fuldt opladet.

D Tænd
① Sæt strømkablet i quadrokopteren.
② Stil fjernbetjeningens tænd/sluk-knap på ON; kontrollampen begynder at blinke.
③ Skub først gashåndtaget til den højeste position og træk det derfter tilbage til den laveste position. Denne gang hører du et akustisk signal fra senderen, som indikerer, at luftfartøjet nu står i forberedelsestilstand.

E Automatisk kalibrering
Skub den venstre styrepind mod det nederste venstre hjørne og den højre styrepind mod der nederste højre hjørne på samme tid. Efter 3 sekunder begynder LED-lampen på quadrokopteren at blinke, hvorved afbalanceringen er færdiggjort. Quadrokopteren er nu klar til afgang. OBS: Sluk og tænd for maskinen igen, hvis quadrokopteren stadig trækker skævt efter afbalanceringen.

F Flyvning

G Manuel kalibrering
Hvis den automatiske kalibrering ikke er præcis nok, kan du også udføre en manuel kalibrering.

H Hastighedsvalg

I Flyvetilstand / Køretilstand

J Bortskaffelse af batterier

K Udskiftning af rotorblade

Kære kunde
Det glæder os, at De har besluttet Dem for dette detaljetro og førsteklasses produkt. For at De længe kan have glæde af Deres model, beder vi Dem, for at undgå en beskadigelse af ømfindtlige komponenter, at behandle denne artikel med omhu. For at undgå utilsigtet drift, skal batterier og akku'er tages ud, når legetøjet ikke bruges. Vi ønsker Dem god fornøjelse!

Quadrokopteren virker ikke
- Står fjernbetjeningens og quadrokopterens tænd/sluk-knapper på „ON"?
- Er fjernbetjeningens batterier isat korrekt?
- Er maskinen fuldt opladet?
- Er batterikontakterne bøjede eller snavsede?
- Er batterierne afladte eller defekte?

Quadrokopteren fungerer ikke korrekt; rækkevidden er for kort
- Falder batteriernes/akku'ernes ydelse?
- Bruges maskinen i direkte sollys?

Obs:
Fabrikanten er ikke ansvarlig for nogen form for radio- eller tv-forstyrrelse, der fremkaldes som følge af uautoriserede modifikationer på denne udrustning. Sådanne modifikationer kan annullere brugerens brugsret.

Overensstemmelseserklæring
Iht. direktiv 1999/5/EU (R&TTE)
Hermed erklærer Dickie-Spielzeug GmbH & Co. KG, at dette produkt befinder sig i overensstemmelse med de grundlæggende krav og de andre relevante forskrifter i direktiv 1999/5/EU.
Den originale konformitetserklæring kan hentes på følgende link:
http://www.simba-dickie-group.de/de/konformitaetserklaerungen.shtml

Betydningen af symbolet på produktet, indpakningen eller brugsvejledningen. Elektroapparater er værdistoffer og hører ved slutningen af deres levetid ikke i husholdningsaffaldet! Hjælp os ved miljøbeskyttelse og ressourceskånsel og aflever dette apparat på de tilsvarende tilbagetagelsessteder. Spørgsmål dertil besvares af den for affaldsbortskaffelsen ansvarlige organisation eller af din forhandler.

Særheder
- Luftfartøj med 4-kanals fjernbetjening
- Flyvefunktioner:
  op / ned/ Fremad / Baglæns / til venstre / til højre / Sidelæns mod venstre/ Sidelæns mod højre
- med lys
- Kalibrering
- Kan køre op ad væggen / langs med loftet

Forsigtighedsforanstaltninger (opbevar venligst!)
1. **ADVARSEL!** Ikke egnet til børn under 8 år. Gem vejledningen til fremtidig reference. Tekniske ændringer og farvændringer forbeholdes. Hjælp fra voksne er nødvendig, for at fjerne transportsikringerne.
2. Før helikopteren tages i brug: Læs brugervejledningen grundigt sammen med dit barn.
3. Betjening og sikker anvendelse skal forklares til brugeren (gerne ved hjælp af grafiske illustrationer).
4. Det kræver stor dygtighed at flyve quadrokopteren og børn bør oplæres under voksent opsyn.
5. Bemærkninger til voksne opsynshavende : Undersøg om legetøjet er sat sammen som anvist. Samlingen skal udføres under voksent opsyn.
6. Hold hænder, hår og løsthængende tøj væk fra propellen (rotoren).
7. Du må ikke ændre eller modificere noget på flyet!
8. For en sikkerheds skyld bør helikopteren kun bruges i et tilpas stort lokale, der er ryddet for forhindringer.
9. Dette legetøj er kun beregnet til hjemmebrug (i hus eller have).
10. Advarsel! Start eller flyv aldrig luftfartøjet, hvis der er personer, dyr og eventuelle forhindringer indenfor dets rækkevidde. (30m)
11. Advarsel: Risiko for øjenskader. For at undgå skader, må du aldrig flyve tæt på dit ansigte.
12. Løft aldrig maskinen, mens rotorbladene er i bevægelse.
13. For at undgå utilsigtet drift, skal batterier og akku'er tages ud, når legetøjet ikke bruges.
14. For at undgå utilsigtet drift, skal man først tænde senderen, og så køretøjet. Ved slukning skal man altid først slukke køretøjet, og så senderen.
15. Anvend udelukkende de dertil beregnede batterier ! Læg dem sådan i, at de positive og negative pooler vender rigtigt! Kast ikke brugte batterier i husholdningsaffaldet, men aflever dem på et sammelsted, eller bortskaf dem hos et specialaffaldsdepot. Fjern brugte batterier fra legetøjet. Ikke genopladelige batterier må ikke genoplades. Genopladelige batterier skal tages ud af legetøjet inden opladningen. Genopladelige batterier må udelukkende oplades under opsyn af voksne. Anvend ikke batterier af forskellig type, og benyt ikke samtidigt nye og brugte batterier. Kortslut ikke forbindelsesbroerne. Bland ikke nye og gamle batterier. Bland ikke alkaliske-, standard- (kul-zink) og genopladelige batterier.
16. Ledningerne må ikke sættes i stikdåser til el-nettet.

Service:
Skulle artiklen udvise funktionsfejl, bedes du henvende dig til forretningen, hvor du har købt legetøjet. Kan man ikke hjælpe dig der, bedes du benytte vores internetservice på **http://service.dickietoys.de**

DANSK

CZ

A Vozidlo
① Rotorový ochranný rám
② Rotorové listy
③ Kontrolka
④ Nabíjecí port

B Dálkové ovládání
① Ovládání plynu (nahoru/dolů / vlevo / vpravo)
② Volba otáček
③ Zapínač a vypínač
④ Kontrolka
⑤ Režim létání / řízení
⑥ Ovládací páčka (Dopředu / dozadu / levá strana / pravá strana)
⑦ Ovládání rotace
⑧ Přihrádka na baterii
⑨ Uzáver prihrádky na baterii

C Nabíjení
Nabíjení přes USB kabel

Vložte USB nabíjecí kabel do vašeho počítače přes rozhraní USB a připojte dvoukolíkovou nabíjecí zásuvku do nabíjecího portu letadla. Rozsvítí se zapne USB kontrolka nabíjení. Doba nabíjení je cca 50 minut. Kontrolka nabíjení se vypne, když je letadlo úplně nabito.

D Zapněte.
① Zapojte napájecí kabel do letadla.
② Zapněte vypínač na ovladači do polohy ON, kontrolka napájení bude blikat.
③ Plynu do nejvyšší polohy a potáhněte ji zpět do nejnižší polohy, pak zazní z vysílače jedno pípnutí pro oznámení, že letadlo vstoupilo do předletového stavu.

E Automatická kalibrace
Současně potáhněte levou páčku do levého dolního rohu a pravou páčku do pravého dolního rohu. Po 3 sekundách bude LED kontrolka na vrcholku quadkoptéry blikat, nastavení je kompletní. Nyní můžete ovládat quadkoptéru. Upozornění: Dobijte baterie quadkoptéry, pokud ji bude po úpravě unášet.

F Ovládání letadla

G Ruční kalibrace
Pokud automatická kalibrace není dostatečně přesná, je zde také možnost ruční kalibrace.

H Volba otáček

I Režim létání / řízení

J likvidace baterie

K Změna vrtule

Milý zákazníku,
těší nás, že jste se rozhodl pro tento do detailů vypracovaný a kvalitní výrobek. Abyste se mohl dlouho radovat ze svého modelu, prosíme Vás, abyste s tímto výrobkem zacházel pečlivě, abyste tak zabránil poškození choulostivých vestavěných částí. Aby nedošlo k neočekávanému uvedení do chodu, musí být baterie a akumulátory z hračky při jejím nepoužívaní vytáhnuty. Přejeme Vám při hře hodně zábavy!

Letadlo nefunguje
- Je hlavní vypínač vysílače a letadla přepnutý do polohy „ON"?
- Jsou baterie správně vložené do vysílače?
- Bylo zařízení plně nabito?
- zkontrolovat, zda náhodou nejsou kontakty na bateriích ohnuté nebo zašpiněné,
- zkontrolovat, zda nejsou baterie vybité nebo poškozené.

Letadlo nefunguje správně; dolet je příliš malý!
- Nevynechává výkon baterie/akumulátorů?
- Nejsou v blízkosti nějaká další zařízení na infračervené ovládání?
- Není přístroj provozován na přímém slunečním světle?

Upozornění:
Výrobce nezodpovídá za žádné rušení rozhlasu nebo televize, které může být způsobeno neautorizovanou modifikací tohoto zařízení. Takovéto modifikace mohou anulovat právo užívání pro uživatele.

Význam symbolu na výrobku, obalu nebo návodu k použití. Elektrické přístroje jsou druhotné suroviny a při ukončení jejich použití nepatří do domovního odpadu! Pomáhejte nám při ochraně životního prostředí a při šetření zdrojů a odevzdejte tento přístroj do příslušných sběren. Případné dotazy Vám zodpoví organizace odpovědná za likvidaci odpadu nebo Váš specializovaný prodejce.

Prohlášení o shodě
Podle směrnice 1999/5/EG (R&TTE)

Společnost Dickie-Spielzeug GmbH & Co. KG tímto prohlašuje, že tento předmět je v souladu se základními požadavky a ostatními příslušnými pravidly směrnice 1999/5/EG. Originál prohlášení o shodě je ke stažení na Internetu na následující adrese:
http://www.simba-dickie-group.de/de/konformitaetserklaerungen.shtml

Zvláštnosti
- Letadlo s 4-kanálovým řízením
- Létající funkce : nahoru/dolů/ Dopředu / dozadu / vlevo / vpravo/ levá strana / pravá strana
- se světlem
- Kalibrace
- Jezdí po zdi / na střeše

Bezpečnostní opatření (prosíme o uschování!)
1. **UPOZORNĚNÍ!** Není vhodné pro děti do 8 let věku. Uschovejte si instrukce pro další použití. Barevné a technické změny zůstávají vyhrazeny. K odstranění jištění pro přepravu je nutná pomoc dospělých.
2. Před prvním použitím: přečtěte si návod k použití, společně s vaším dítětem.
3. Úkony a bezpečné používání musí být vysvětleno (nejlépe srozumitelnými ilustracemi).
4. Používání vrtulníku vyžaduje nácvik a děti se musejí zaučit pod přímým dohledem dospělé osoby.
5. Poznámka pro dospělý dohled : Zkontrolujte, zda je hračka sestavena podle návodu. Montáž je nutno provádět pod dohledem dospělé osoby.
6. Létaní s letadlem si vyžaduje dovednost a děti musí být vyškolené pod přímým dohledem dospělé osoby.
7. Na vrtulníku neprovádějte žádné úpravy!
8. Pro bezpečné použití je nutno tuto hračku používat jen v dostatečně velkých prostorech. V místnosti nesmějí být žádné překážky.
9. Na letadle nic neměňte nebo nemodifikujte!
10. Upozornění! Nestartujte a nelétejte, pokud jsou v doletu letadla osoby, zvířata nebo jiné překážky. (30m)
11. Upozornění! Start a létání je přísně zakázáno, pokud jsou v doletu letadla osoby, zvířata nebo jiné předměty.
12. Nikdy nezvedejte letadlo nahoru, když se vrtule stále otáčí.
13. Aby nedošlo k neočekávanému uvedení do chodu, musí být baterie a akumulátory z hračky při jejím nepoužívaní vytáhnuty.
14. Nejprve musí být zapnutý vysílač a až potom samotné vozidlo, aby nedošlo k neočekávanému uvedení do chodu. Při vypínání nejprve vypnout vozidlo a až potom vysílač.
15. Používejte výhradně baterie pro to určeny ! Vkládejte je tak, aby kladné a záporné póly byli na správném místě! Neodhazujte použité baterie do domácího odpadu, nýbrž je přineste na sběrné místo nebo je zlikvidujte ve skladu zvláštních odpadů. Vytáhněte prázdné baterie z hračky. Baterie, které nejsou určeny pro opětovné dobíjení nesmíte nabíjet. Baterie pro opětovné dobíjení smíte dobíjet výhradně pod dozorem dospělých. Nepoužívejte rozdílné typy baterií a nevkládejte současně nové a použité baterie. Nezkratujte spojovací můstky. Nemíchejte nové a staré baterie. Nemíchejte alkalické, standardní (uhlík-zinek) a nabíjecí baterie.
16. Nevsunujte vodiče do zásuvek.

Servis:
Pokud by výrobek vykazoval funkční vady, obraťte se prosím s důvěrou na prodejnu, v níž jste hračku koupili. Pokud Vám zde nedokážou pomoci, využijte náš servis na internetu na adrese **http://service.dickietoys.de**

H

A Jármű
① Légcsavarlapát védő keret
② Emelőcsavar lapát
③ Ellenőrző lámpa
④ Töltő port

B Távvezérlő
① Sebességválasztó kar (fel / le/ balra / jobbra)
② Sebesség kiválasztása
③ Be / Ki kapcsoló
④ Ellenőrző lámpa
⑤ Repülő/hajtó üzemmód
⑥ Vezérlőkar
(Előre / hátra / bal oldal felőli/ jobb oldal)
⑦ Forgásszabályozó gomb
⑧ Elemtartó rekesz
⑨ elemtartó rekesz

C Töltés
Töltés az USB-kábel segítségével
Helyezze az USB töltőkábelt a számítógép USB csatlakozójába, és csatlakoztassa a töltő aljzat két pinjét a repülőgép töltőcsatlakozójához. Az USB töltőkábel jelzőlámpa Kl fog kapcsolni. A töltési idő kb. 50 perc.
A töltőkábel jelzőlámpa BE fog kapcsolni, ha a repülőgép teljesen fel van töltve.

D Kapcsolja be
① Csatlakoztassa a repülőgépet a hálózati aljazthoz.
② Kapcsold a főkapcsolót a vezérlőn BE állásba, az áramellátás jelzőlámpa villogni kezd.
③ Tolja a sebességválasztó kart a legmagasabb pozícióba, majd tolja vissza a legalacsonyabb pozícióba, ekkor a távirányítóból sípszó hallatszik, ez azt jelzi, hogy a repülőgép repülésre készen áll.

E Automatikus beállítás
Egyidejűleg nyomja a bal oldali kart a bal alsó sarokba, és a jobb oldali kart a jobb sarkába. 3 másodperc után a LED felgyullad a quadcopter fején, és a beállítás befejeződött. Most már irányítani tudja a quadcoptert. Figyelmeztetés: Kérjük, csatlakoztassa vissza a quadcopter áramellátását, ha a beállítás után még imbolyog.

F Repülőgép működtetése

G Kézi beállítás
Amennyiben az automatikus beállítás nem elég pontos, akkor lehetőség van kézi beállításra is.

H Sebesség kiválasztása

I Repülő/hajtó üzemmód

J Elem ártalmatlanítása

K Propeller cseréje

Kedves Vevőnk!
Örülünk, hogy megvásárolta ezt a minden részletében élethű és kiváló minőségű terméket. Annak érdekében, hogy sokáig örömét lelje ebben a modellben, kérjük, gondosan bánjon ezzel a cikkel, hogy megakadályozza a kényes elemek megsérülését. A váratlan működésbe lépés elkerülése érdekében az elemeket és az akkukat ki kell venni a játékszerből, ha nincs használatban. Sok örömet és jó szórakozást kívánunk a játékhoz!

A repülőgép nem működik
- Amennyiben a távirányító és a repülőgép teljesítménykapcsolója „BE" helyzetbe van kapcsolva?
- Az elemek megfelelően vannak a távirányítóba helyezve?
- A készüléket teljesen feltöltötte?
- Elhaloltak vagy szennyezettek az elem érintkezői?
- Ki vannak merülve vagy sérültek az elemek?

A repülőgép nem megfelelően működik; a távolság túl kicsi!
- Csökken az elemek/akkuk teljesítménye?
- A készüléket közvetlen napsütésben működteti?

Figyelem:
A gyártó nem vállal felelősséget azért a rádió- vagy TV-vételi zavarért, amelyet e felszerelés jogosulatlan módosításai okoznak. Az ilyen módosítások érvénytelenítik a felhasználó használati jogát.

Konformitási nyilatkozat
az 1999/5/EG (R&TTE) irányelv szerint
A Dickie-Spielzeug GmbH & Co. KG ezennel kijelenti, hogy ez a tétel összhangban van az 1999/5/EG irányelv alapvető követelményeivel és más fontos előírásaival.
Originalna izjava o usklađenosti s vrijedećim direktivama može se naći na sljedećoj Internet stranici:
http://www.simba-dickie-group.de/de/konformitaetserklaerungen.shtml

A terméken, a csomagoláson vagy a használati útmutatón található jel magyarázata. Az elektromos készülékek értékek, tehát a pályafutásuk végén nem a háztartási hulladékba valók! Kérjük, segítsen nekünk védeni a környezetet és megőrizni az erőforrásokat, és adja le a készüléket a megfelelő visszaváltó helyen. Az ezzel kapcsolatos kérdésekre szívesen válaszol Önnek a hulladék-eltávolításért felelős szervezet vagy a szakkereskedő.

Különlegességek
- Repülőgép 4 csatornás vezérléssel
- Repülés funkciók :
  fel / le/ Előre / hátra / balra / jobbra /
  bal oldal felőli/ jobb oldal
- fény
- Kalibrálás
- Felmegy a falra/a tetőre

Biztonsági rendszabályok (Kérjük megőrizni!)
1. **FIGYELMEZTETÉS!** Nem alkalmas 8 éves kor alatti gyermekek részére. Tartsa meg az utasításokat későbbi használatra. Színbeli és technikai változtatások joga fenntartva. A szállításbiztosítások eltávolításához felnőttek segítségére van szükség. Tisztítása: elemes játékok esetén száraz ruhával, műanyag játéknál langyos, szappanos vízzel.
2. Az első használat előtt: a gyermekével együtt olvassa el a felhasználói útmutatót.
3. A működtetést és biztonságos használatot meg kell tanulni (elsősorban az ábrák alapján).
4. A repülőgép működtetéséhez szükség van némi jártasságra, így a gyermekeknek felügyelet alatt kell gyakorolniuk.
5. Megjegyzés felügyelő felnőtteknek: Ellenőrizze, hogy a játék az utasítások szerint legyen összeszerelve. Az összeszerelést felnőtt felügyelete mellett kell elvégezni.
6. A kezeket, hajat és a laza ruházatot a propellertől (rotortól) távol kell tartani.
7. Ne változtassa meg, és ne módosítsa a repülőgépet!
8. A biztonságos használat érdekében a helyiségnek, ahol a játékot használják, megfelelő méretűnek kell lennie. A helyiségnek akadályoktól mentesnek kell lennie.
9. A játék csak otthoni területen (ház és kert) történő használatra lett tervezve.
10. Vigyázat! Ne indítsa be a repülőgépet, és ne reptesse, ha személyek, állatok vagy bármilyen tárgy van a repülőgép repülési tartományában. (30m)
11. Vigyázat: Szemsérülés veszélye! A sérülések elkerülése érdekében ne reptesse a játékot az arca mellett.
12. Soha ne emelje fel a járművet, amíg a propeller még forog.
13. A váratlan működésbe lépés elkerülése érdekében az elemeket és az akkukat ki kell venni a játékszerből, ha nincs használatban.
14. A véletlen működésbe lépés elkerülése érdekében először az adót, majd a járművet kell bekapcsolni. Kikapcsolásnál először a járművet, utána az adót kell kikapcsolni.
15. Kizárólag csak az erre a célra szolgáló elemeket/akkukat alkalmazza ! Az elemeket/akkukat úgy helyezze be, hogy a pozitív és a negatív pólus a megfelelő helyen legyen! Az elhasznált elemeket/akkukat ne a háztartási szemétbe dobja, hanem adja le egy gyűjtőhelyen vagy egy különleges szemetet gyűjtő szeméttelepen. A kiürült elemeket/akkukat távolítsa el a játékból. A nem tölthető elemeket nem szabad tölteni. A tölthető akkukat a töltés előtt a játékból ki kell venni. Az újra tölthető akkukat kizárólag csak felnőttek felügyelete alatt szabad tölteni. Ne alkalmazzon különböző típusú elemeket/akkukat, és ne helyezzen a játékba egyszerre új és használt elemet/akkut. Ne zárja rövidre az összekötő érintkezőket. Ne keverje az új és a régi elemeket/akkukat. Ne keverje az alkáli- és normál- (szén-cink) elemeket és az újratölthető akkukat.
16. A vezetékeket tilos csatlakozóaljzatokba helyezni.

Ügyfélszolgálat:
Amennyiben a cikknek működési zavarai lennének, bizalommal forduljon ahhoz az üzlethez, ahol megvette a játékot. Abban az esetben, ha ott nem tudnak segíteni Önnek, az internet szolgáltatásainkat szíveskedjen igénybe venni a következő link alatt:
http://service.dickietoys.de

MAGYAR

A Vozilo
① Zaštitni okvir lopatica
② Lopatica rotora
③ Kontrolna lampica
④ Port punjača

B Daljinsko upravljanje
① Palica za gas
(gore / dolje/ skretanje ulijevo / skretanje udesno)
② Odabir brzine
③ Sklopka za uključivanje / isključivanjer
④ Kontrolna lampica
⑤ Način letenja/vožnje
⑥ Upravljačka poluga
(naprijed / natrag / lijevi bočni/ desni bočni)
⑦ Gumb za podešavanje rotacije
⑧ Okno za baterije
⑨ Poklopac okna za baterije

C Punjenje
Punjenje preko USB kabela

Spojite USB kabel za punjenje u USB priključak računala i spojite priključak s dva pina za punjenje letjelice. Svjetlosni indikator USB kabela za punjenje će se isključiti. Punjenje traje oko 50 minuta. Svjetlosni indikator USB kabela za punjenje će se uključiti, što označava da je letjelica napunjena.

D Uključite
① Spojite kabel za napajanje u letjelicu.
② Prebacite prekidač napajanja na upravljaču na položaj ON. Indikator počne treptati.
③ Gurnite polugu gasa na najviši položaj, a zatim ga povucite nazad na najniži položaj. Ovog puta će se iz odašiljača začuti jasan zvuk, što pokazuje da je letjelica u stanju pripravnosti za let.

E Automatska kalibracija
Povucite istovremeno lijevu palicu u donji lijevi kut a desnu u donji desni kut. Nakon 3 sekunde LED svjetla na glavi Kvadrokoptera će se isključiti. Podešavanje je time završeno. Sada možete upravljati svojim kvadrokopterom. Upozorenje: Ukoliko vam kvadrokopter i nakon podešavanja ne slijedi naredbe, odspojite pa zatim opet spojite napajanje.

F Upravljanje letjelicom

G Ručna kalibracija
Ukoliko automatska kalibracija nije dovoljno točna, postoji mogućnost ručne kalibracije.

H Odabir brzine

I Način letenja/vožnje

J Odlaganje baterija

K Izmjena propelera

Dragi kupče,
radujemo se, što ste se odlučili za ovaj u detalju vjeran i visokovrijedan proizvod. Kako biste dugo vremena imali nešto od svog modela molimo Vas, da pažljivo rukujete sa ovim artiklom, kako biste spriječili oštećenje osjetljivih elemenata. Za izbjegavanje nepredviđenog rada, iz igračke morate izvaditi baterije i akumulatore, ako istu ne koristite. Puno zadovoljstva kod igranja!

Ukoliko letjelica ne radi
- Je li prekidač za uključivanje na odašiljaču i letjelici prebačen na položaj "ON"?
- Jeste li u odašiljaču pravilno umetnuli baterije?
- Jeli uređaj napunjen do kraja?
- Da li su kontakti baterije savijeni ili prljavi?
- Da li su baterije ispražnjene ili defektne?

Letjelica ne radi ispravno. Raspon je premalen!
- Da li kapacitet baterija / akumulatora popušta?
- Upravljate li uređajem izravno izloženim suncu?

Pozor:
Proizvođač nije odgovoran za bilo koju vrstu smetnji radija ili televizije, koje su uzrokovane kroz neovlaštenu modifikaciju na tim opremama. Takve modifikacije mogu anulirati pravo korisnika na upotrebu.

Izjava o konformnosti
prema smjernici 1999/5/EG (R&TTE)
Ovim Dickie-Spielzeug GmbH & Co. KG izjavljuje, da je ovaj predmet izrađen shodno osnovnih zahtjevima i drugim bitnim propisima smjernice 1999/5/EG.
Izvornu deklaraciju o suglasju moguće je vidjeti na Internetu, i to na sljedećoj URL adresi:
http://www.simba-dickie-group.de/de/konformitaetserklaerungen.shtml

Značenje simbola otisnutog na proizvodu, pakiranju ili uputi za uporabu. Električni uređaji su sekundarne sirovine pa ne spadaju u kućno smeće nakon isteka uporabnog vijeka! Pomozite nam u zaštiti okoliša i čuvanju sirovina te predajte ovaj uređaj odgovarajućim odlagalištima sekundarnih sirovina. Na pitanja u vezi s tim odgovorit će Vam ustanova zadužena za zbrinjavanje otpada ili Vaša specijalizirana trgovina.

Posebnosti
- Letjelica s 4-kanalnim upravljanjem
- Funkcije letenja :
  gore / dolje/ naprijed / natrag /
  skretanje ulijevo / skretanje udesno/
  lijevi bočni/ desni bočni
- sa svjetlom
- Kalibracija
- Penje se na zid / krov

Mjere opreza (molimo sačuvati!)
1. **UPOZORENJE!** Nije prikladno za djecu mlađu od 8 godina. Zadržite upute za kasniju uporabu. Zadržavamo pravo na promjene boje i tehničke promjene.Potrebna je pomoć odraslih pri uklanjanju osiguranja za transport.
2. Prije prve uporabe: zajedno sa svojim djetetom pročitajte upute za korisnika.
3. Funkcije i sigurnu uporabu treba objasniti (poželjno putem grafičkih ilustracija).
4. Upravljanje letjelicom zahtijeva vještinu i djecu treba obučavati pod izravnim nadzorom odrasle osobe.
5. Napomena za odrasle koji nadziru uporabu : Provjerite je li igračka sastavljena sukladno uputama. Sastavljanje je potrebno vršiti pod nadzorom odrasle osobe.
6. Ruke, kosu i široku odjeću potrebno je držati podalje od propelera (rotor).
7. Na letjelici nemojte ništa mijenjati ili prilagođavati!
8. Radi sigurne uporabe prostorija u kojoj koristite igračku mora biti dovoljno velika. U sobi ne smije biti prepreka.
9. Ova je igračka namijenjena samo uporabi u kućnom području (kuća i vrt).
10. Oprez! Nemojte pokretati i upravljati letjelicom dok se u rasponu letjelice nalaze osobe, životinje ili bilo kakve prepreke. (30m)
11. Oprez: Opasnost od ozljeda oka! Radi izbjegavanja nastanka ozljeda ne dopustite helikopter leti u blizini vašeg lica.
12. Nikada ne hvatajte letjelicu dok se propeler još okreće.
13. Za izbjegavanje nepredviđenog rada, iz igračke morate izvaditi baterije i akumulatore, ako istu ne koristite.
14. Najprije se mora isključiti odašiljač a tek onda vozilo, kako biste izbjegli nepredviđeni rad. Kod isključivanja uvijek najprije isključiti vozilo i tek onda odašiljač.
15. Koristite isključivo baterije koje su odredjene ! Postavite ich tako da se pozitivan i negativan pol nalaze na pravom mjestu! Istrošene baterije ne bacati u kućno smeće, nego ostaviti na sabirnim mjestima ili u specijalne depoe. Otstranite prazne baterije iz igračke. Baterije koje nisu predvidjene za ponovno punjenje se ne smiju puniti. Prije punjenja se za punjenje predvidjene baterije moraju izvaditi iz izgračke. Samo pod nadzorom odraslih baterije puniti. Ne koristiti baterije različitog tipa i stare i nove baterije ne mješati. Ne činiti kratki spoj sa poveznim mostovima. Ne mješajte nove sa starim baterijama. Ne mješajte alkali, standardne (ugljen-cink) i baterije podobne za punjenje.
16. Žice se ne smiju umetati u uticnicu.

Servis:
Ako bi artikl imao funkcijske smetnje, obratite se molimo Vas s puno povjerenja Vašoj trgovini, u kojoj ste kupili igračku. Ako Vam tamo ne budu dalje pomogli, koristite naš servis u Internetu pod **http://service.dickietoys.de**

BG

БЪЛГАРСКИ

A Превозно

① Рамка за защита на перката
② Роторна перка
③ Контролна лампичка
④ Порт за зареждане

B Дистанционно управление

① Задвижващ лост
(Нагоре / надолу / завой наляво / завой надясно)
② Избор на скорост
③ Прекъсвач Вкл. / Изкл
④ Контролна лампичка
⑤ Режим Летене/Каране
⑥ Лост за управление
(Напред / Назад /наляво/ надясно)
⑦ Копче за регулиране на въртенето
⑧ Гнездо за батериите
⑨ Капак за затваряне на батерийното гнездо

C Зареждане

Зареждане чрез USB кабел

Свържете USB зарядния кабел с USB интерфейса на своя компютър и гнездото за зареждане с два извода със зарядния порт на самолета. Светлината на USB зарядния кабел трябва да е ИЗКЛЮЧЕНА. Времето на зареждане е около 50 минути. Светлината на зарядния кабел ще се ВКЛЮЧИ, когато самолетът е напълно зареден.

D Включете

① Вкарайте захранващия комплект в самолета.
② Включете ключа на захранването на контролера в позиция ON (ВКЛ.), индикаторът за захранването ще мига.
③ Натиснете лоста на дросела в най-висока позиция и сред това го издърпайте назад в най-ниска позиция, в този момент ще се чуе ясен звук изпратен от предавателя, който показва, че летящият самолет е навлязъл в предполетно състояние.

E Автоматично калибриране

Издърпайте левия лост, за да спуснете ления ъгъл и десния лост, за да спуснете десния ъгъл в същото време. След 3 секунди светодиодната светлина на главата на квадрокоптера ще изгасне, регулирането е завършено. Сега можете да управлявате квадрокоптера. Предупреждение: Моля, свържете отново захранването, на квадрокоптера, ако той продължи да се отклонява след регулирането.

F Управление на самолета

G Ръчно калибриране

Ако автоматичното калибриране не е достатъчно точно, има възможност за ръчно калибриране.

H Избор на скорост

I Режим Летене/Каране

J Изхвърляне на батериите

K Смяна на перката

Уважаеми клиенти,

радваме се, че взехте решение да закупите този висококачествен и детайлно изработен продукт. За да се радвате дълго време на Вашия модел Ви умоляваме да манипулирате внимателно този артикул, за да предотвратите повреда на чувствителни компоненти. За да предотвратите неочакваното пускане, извадете батериите и акумулаторните батерии от играчката, когато не я използвате. Желаем Ви много удоволствие при играта!

Самолетът не работи

- Поставен ли е ключът на захранването на предавателя и на самолета в позиция "ON" (ВКЛ.).
- Правилно ли са поставени батериите в предавателя?
- Напълно ли е заредено устройството?
- Изкривени или замърсени ли са контактите на батерията?
- Изпразнени или дефектни ли са батериите?

Самолетът не работи правилно: обхватът е твърде малък!

- Намалява ли мощността на батериите/акумулаторните батерии?
- Работи ли устройството на пряка слънчева светлина?

Внимание:

Производителят не отговаря за радио или телевизионни смущения, които могат да се предизвикат от неавторизираната модификация на това оборудване. Такива модификации могат да анулират правото за използване от потребителя.

Декларация за съответствие

Съгласно директива 1999/5/EC (R&TTE)
Dickie-Spielzeug GmbH & Co. KG декларира, че тази позиция се намира в съответствие с основните изисквания и другите съществени разпоредби на директива 1999/5/EG. Можете да прегледате оригиналната декларация за съответствие в Интернет на адрес:
http://www.simba-dickie-group.de/de/konformitaetserklaerungen.shtml

Значение на символа върху продукта, опаковката или инструкцията за употреба. Електроуредите са втолични суровини и не трябва да се изхвърлят в края на техния срок на работа при битовите отпадъци! Помогнете ни при опазването на околната среда и щаденето на ресурсите и предайте този уред в специалните за целта депа. На въпросите Ви ще отговорят компетентната организация, отговорна за отстраняването на отпадъците или Вашият специализиран търговец.

Особености

- Самолет с 4-канално управление
- Функции за летене : Нагоре / надолу/ Напред / Назад /завой наляво /завой надясно / наляво/ надясно
- със светлина
- Калибриране
- Движи се по стената/по покрива

Предпазни мерки (Съхранете!)

1. **ПРЕДУПРЕЖДЕНИЕ!** Не е подходящо за деца под 8-годишна възраст. Пазете инструкциите за употреба за справка в бъдеще. Запазено право на цветни и технически промени. За отстраняване на подсигурителните приспособления при транспортиране. е необходима помощта на възрастно лице.
2. Преди първа употреба: прочетете упътванията заедно с Вашето дете.
3. Операциите и безопасната употреба трябва да бъдат обяснени (по възможност с графични илюстрации).
4. Управлението на самолета изисква умения и децата трябва да бъдат обучени под прекия надзор на възрастен.
5. Бележка към наблюдаващия възрастен : Проверете дали играчката е сглобена според указанията. Монтажът трябва са бъде извършен под прякото наблюдение на възрастен.
6. Пазете ръцете, косата и дрехите си от перката (ротора).
7. Не променяйте или модифицирайте по никакъв начин самолета!
8. За бесопасна употреба, стаята, в която ще се управлява играчката, трябва да бъде достатъчно голяма. Стаята трябва да бъде освободена от препятствия.
9. Тази играчка е предназначена само за домашна употреба (вкъщи и в градината).
10. Внимание! Не стартирайте и не управлявайте летателния апарат, когато в обсега му има хора, животни или други препятствия. (30m)
11. Внимание: Опасност от наранявания на очите! Не позволявайте хеликоптерът да лети близо до лицето Ви, за да се избегнат наранявания.
12. Не вдигайте никога играчката докато перката още се върти.
13. За да предотвратите неочакваното пускане, извадете батериите и акумулаторните батерии от играчката, когато не я използвате
14. Първо трябва да се включи предавателя и едва след това превозното средство, за да се предотврати неочакваното му пускане. При изключване - първо превозното средство и едва след това предавателя.
15. Използвайте само определените за целта батерии ! Поставете ги така, че положителните и отрицателните полюси да лежат правилно! Не изхвърляйте празните батерии в домакинския боклук, ами ги занесете до определения пункт за рециклиране или ги изхвърлете в пункта за събиране на специфични отпадъци. Отстранете празните батерии от играчката. Батерии, които не могат да бъдат отново заредени, не трябва да се зареждат. Батерии, които могат да се зареждат, трябва да се извадят предварително от играчката.Такива батерии могат да бъдат заредени само под надзора на възрастно лице. Не използвйте различни видове батерии и не употребявайте едновременно стари и нови батерии. Не съединявайте накъсо съединителните мостчета. Не смесвайте новите и старите батерии. Не смесвайте алкални, стандартни (диоксид-цинк) и такива батерии, които могат отново да се зареждат.
16. Жиците не трябва да бъдат вкарвани в електрически контакти

Сервиз:
Ако при този артикул се установи повреда във функцията, Вие може да се обърнете поверително към магазина, където сте закупили играчката. Ако там не могат да Ви помогнат, използвайте нашия сервиз в интернет на **http://service.dickietoys.de**

A Vehicul
① Cadru de protecţie a elicei
② Paletă de elice
③ lampă de contro
④ Port de încărcare

B Telecomanda
① Manetă de viteză (Sus / Jos/ La stânga/La dreapta)
② Selector de turaţii
③ Întrerupătorul conectat/deconectat
④ lampă de contro
⑤ Mod de zbor / pilotare
⑥ manetă de comandă (înainte/înapoi/ partea laterală stânga partea laterală dreapta)
⑦ Buton de reglare a rotaţiei
⑧ cutia cu baterii
⑨ Închiderea cutiei pentru baterii

C Încărcare
Încărcare prin cablu USB
Conectaţi cablul de încărcare USB la interfaţa USB a computerului şi conectaţi mufa de încărcare cu dublu pin la portul de încărcare al aeronavei. Indicatorul luminos al cablului de încărcare prin USB va fi stins. Timpul de încărcare este de aproximativ 50 de minute. Când indicatorul luminos se aprinde, aeronava este încărcată complet.

D Porniţi
① Introduceţi cablul de alimentare în aeronavă.
② Poziţionaţi comutatorul de activare de pe telecomandă pe poziţia ON (PORNIT), iar indicatorul luminos se va aprinde intermitent.
③ Împingeţi maneta de viteză spre poziţia cea mai ridicată şi apoi trageţi-o înapoi spre poziţia cea mai joasă. De data aceasta, va exista numai un semnal sonor clar care va fi emis de transmiţător, ceea ce indică faptul că aeronava a intrat în starea de pre-zbor.

E Calibrare automată
Trageţi maneta din stânga spre colţul din stânga jos şi maneta din dreapta spre colţul din dreapta jos în acelaşi timp. După 3 secunde, LED-ul de pe capul aeronavei va lumina intermitent, iar reglarea este finalizată. Acum puteţi controla aeronava. Avertizare: Vă rugăm să reconectaţi alimentarea aeronavei dacă aceasta continuă să devieze după reglare.

F Manevrarea aeronavei

G Calibrare manuală
În cazul în care calibrarea automată nu este suficient de exactă, există şi posibilitatea calibrării manuale.

H Selector de turaţii

I Mod de zbor / pilotare

J Eliminarea acumulatorului

K Schimbarea elicei

RO

Stimate client,
ne bucurăm că v-aţi decis pentru acest produs precis în detalii şi de înaltă calitate. Pentru a vă bucura timp îndelungat de modelul dumneavoastră, vă rugăm să manipulaţi cu grijă acest articol spre a evita deteriorarea pieselor ataşate sensibile. Spre a se evita o punere în funcţiune nepreväzută, bateriile şi acumulatorii trebuiesc extrase din jucărie în caz de nefolosire. Vă dorim mult amuzament la joacă!

Aeronava nu funcţionează.
- Este poziţionat pe ON (PORNIT) comutatorul de activare de pe transmiţător şi aeronavă?
- Au fost introduse corect bateriile în transmiţător?
- A fost încărcat complet dispozitivul?
- Contactele bateriei sunt îndoite sau murdărite?
- Bateriile sunt descărcate sau defecte?

Aeronava nu funcţionează corespunzător; raza este prea mică!
- Se reduce puterea bateriilor/acumulatorilor?
- Este manevrat dispozitivul în lumina directă a soarelui?

Atenţie:
Producătorul nu răspunde pentru nici o perturbare radio sau TV provocată de o modificare neautorizată a acestui echipament. Asemenea modificări pot anula dreptul de folosire al utilizatorului.

Declaraţie de conformitate
conform directivei 1999/5/CE (R&TTE)
Dickie-Spielzeug GmbH & Co. KG declară prin prezenta că acest articol se află în conformitate cu cerinţele fundamentale şi celelalte reglementări relevante ale directivei 1999/5/CE.
Originalul declaraţiei de confirmare poate fi vizualizat pe Internet la următorul URL:
http://www.simba-dickie-group.de/de/konformitaetserklaerungen.shtml

Semnificaţia simbolului pe produs, amblaj sau instrucţiunile de folosire. Aparatele electrice sunt materii prime şi locul lor după încheierea ciclului de viaţă nu este în gunoiul menajer! Ajutaţi-ne la menajarea mediului şi a resurselor, predând acest aparat la punctele corespunzătoare de colectare. Răspunsuri la întrebările referitoare la aceste chestiuni vă oferă organizaţia responsabilă cu colectarea deşeurilor sau comerciantul dumneavoastră specializat.

Particularităţi
- Aeronavă cu comandă prin 4 canale
- Funcţii de zbor : Sus / Jos/ Înainte/Înapoi/ La stânga/ La dreapta/partea laterală stânga/ partea laterală dreapta
- cu lumină
- Calibrare
- Zboară pe perete / acoperiş

Măsuri de precauţie (rugăm a se păstra!)
1. **AVERTIZARE!** Nerecomandat copiilor cu vârsta sub 8 ani. Păstraţi instrucţiunile privind utilizarea pentru consultare viitoare. Ne rezervăm dreptul unor modificări de ordin tehnic şi de culoare. Este necesar ajutorul adulţilor pentru îndepărtarea siguranţelor de transport.
2. Înainte de prima utilizare: citiţi informaţiile privind utilizarea, împreună cu copilul dumneavoastră.
3. Trebuie explicate funcţionarea şi utilizarea în siguranţă (de preferat prin ilustraţii grafice).
4. Pilotarea aeronavei necesită îndemânare şi copiii trebuie să fie instruiţi sub directa supraveghere a unui adult.
5. Observaţie pentru adulţii supraveghetori: Verificaţi dacă jucăria este asamblată conform instrucţiunilor. Asamblarea trebuie efectuată sub supravegherea unui adult.
6. Mâinile, părul şi hainele largi trebuie ţinute la distanţă de elice (rotor).
7. Nu schimbaţi şi nu modificaţi nimic la aeronavă!
8. Pentru utilizare în siguranţă, camera unde se utilizează jucăria trebuie să fie suficient de mare. Camera trebuie să nu aibă obstacole.
9. Această jucărie este destinată utilizării numai în zona reşedinţei (casă şi grădină).
10. Atenţie! Nu porniţi şi nu pilotaţi când există persoane, animale sau alte obstacole în raza de zbor a aeronavei. (30m)
11. Atenţie: Risc de vătămare a ochilor! Nu pilotaţi lângă faţa dumneavoastră pentru a evita accidentările.
12. Nu ridicaţi niciodată aeronava în timp ce elicea se roteşte încă.
13. Spre a se evita o punere în funcţiune nepreväzută, bateriile şi acumulatorii trebuiesc extrase din jucărie în caz de nefolosire.
14. Întâi trebuie pus în funcţiune emiţătorul şi apoi vehiculul spre a se evita o funcţionare nepreväzută. La oprire, a se deconecta întâi vehiculul şi apoi emiţătorul.
15. Folosiţi în mod exclusiv baterile stabilite în acest scop ! Plasaţi-le astfel încât polii pozitivi şi negativi să se afle la locul corect! Nu aruncaţi bateriile consumate în gunoiul menajer, ci duceţi-le la un punct de colectare sau eliminaţi-le printr-un depozit de deşeuri speciale. Înlăturaţi bateriile consumate din jucărie. Nu este permisă încărcarea bateriilor nereîncărcabile. Bateriile reîncărcabile se vor scoate din jucărie înainte de încărcare. Încărcarea bateriilor reîncărcabile este permisă exclusiv sub supravegherea adulţilor. Nu folosiţi tipuri diferite de baterii şi nu introduceţi concomitent baterii noi şi folosite. Nu scurtcircuitaţi căile de conectare. Nu amestecaţi bateriile noi şi vechi. Nu amestecaţi bateriile alcaline, standard (carbon-zinc) şi reîncărcabile.
16. Se interzice introducerea firelor în prizele electrice.

Service:
În cazul în care articolul manifestă deranjamente de funcţionare, vă rugăm să vă adresaţi cu încredere unităţii comerciale în care aţi cumpărat jucăria. În cazul în care nu vi se poate da ajutor acolo, vă rugăm să folosiţi service-ul nostru din internet la adresa **http://service.dickietoys.de**

RUS

A
Транспортное
① Рама с защитой лопастей
② Лопасть несущего винта
③ Контрольная лампочка
④ Порт зарядного устройства

B
Дистанционное управление
① Рычаг тяги
(Вверх/Вниз/ поворот влево / поворот право)
② Выбор скорости
③ Выключатель
④ Контрольная лампочка
⑤ Режим Полета/Движения
⑥ Рычаг управления
(Вперёд /Назад / левое боковое направление
правое боковое направление)
⑦ Ручка регулировки вращения
⑧ Батарейный отсек
⑨ Крышка батарейного отсека

C
Зарядка
Зарядка через кабель USB
Вставьте зарядный USB-кабель в USB-разъем компьютера и подключите двухконтактный разъем к порту вертолета. Индикатор зарядного USB-кабеля будет выключен. Время зарядки составляет примерно 50 минут. Когда аппарат полностью зарядится, индикатор начнет светиться.

D
Включение питания
① Подключите кабель питания к вертолету.
② Установите переключатель питания на контроллере в положение ON (ВКЛ), индикатор питания начнет мигать.
③ Передвиньте рычаг дроссельной заслонки в верхнее положение, а затем снова верните его обратно в нижнее положение. В это время передатчик издаст один отчетливый звуковой сигнал. Это означает, что вертолет готов к полету.

E
Автоматическая калибровка
Одновременно передвиньте левый рычаг управления в левый нижний угол, а правый рычаг — в правый нижний угол. Через 3 секунды на передней части квадрокоптера мигнет светодиодный индикатор — настройка завершена. Теперь квадрокоптером можно управлять. Предупреждение. Подключите питание к квадрокоптеру, если после настройки его продолжает заносить.

F
Управление вертолетом

G
Ручная калибровка
Если автоматическая калибровка недостаточно точна, есть также возможность ручной калибровки.

H
Выбор скорости

I
Режим Полета/Движения

J
Утилизация батареи

K
Замените пропеллер

Уважаемый покупатель!
Мы рады, что вы выбрали это детализованное и высококачественное изделие. Чтобы изделие прослужило как можно дольше, обращайтесь с ним заботливо, предотвращая повреждение хрупких деталей конструкции. Чтобы не допустить случайного включения, извлекайте батареи и аккумуляторы, когда игрушка не используется. Надеемся, вы получите настоящее наслаждение от игры!

Вертолет не работает
- Убедитесь, что переключатели питания на передатчике и вертолете находятся в положение ON (ВКЛ).
- Убедитесь, что батарейки правильно установлены в передатчике.
- Полностью ли заряжена батарея?
- Возможно, контакты батарей погнуты или загрязнены.
- Убедитесь, что батареи не разрядились и не имеют повреждений.

Вертолет не работает должным образом; диапазон управления слишком мал!
- Возможно, заканчивается заряд в батареях (аккумуляторах).
- Убедитесь, что устройство не используется под прямыми солнечными лучами.

Внимание!
Производитель не несет ответственности за нарушение радио- и телевизионного сигнала, вызванное внесением неразрешенных изменений в конструкцию устройства. Внесение таких изменений может послужить причиной утраты собственником права на пользование устройством.

Заявление о соответствии
согласно директиве 1999/5/EG (R&TTE)
Dickie-Spielzeug GmbH & Co. KG настоящим заявляет, что это изделие соответствует основным требованиям и другим существенным положениям директив 1999/5/EG.
Оригинал заявления о соответствии находится в Интернете по следующему адресу:
http://www.simba-dickie-group.de/de/konformitaetserklaerungen.shtml

Значение данного символа на продукте, упаковке или инструкции по эксплуатации. Электроприборы содержат ценные ресурсы и не должны поэтому по окончании эксплуатации выбрасываться вместе с обыкновенными бытовыми отходами! Помогите нам в деле охраны окружающей среды и сбережения ресурсов и отдайте этот прибор в соответствующих пунктах приёма электротехнических отходов и их переработки. На Ваши вопросы по этому поводу Вам дадут ответ занимающиеся такой переработкой учреждения либо продавцы наших специализированных магазинов.

Особенности
- Вертолет с 4-канальным передатчиком управления
- Функции полета :
Вверх/Вниз/ Вперед /Назад /
поворот влево / поворот право/ левое боковое направление/ правое боковое направление
- с подсветкой
- Калибровка
- Двигается вдоль стены/по крыше

Меры предосторожности (не выбрасывайте!)
1. **ВНИМАНИЕ!** Не предназначено для детей младше 8 лет. Сохраните инструкции для использования в дальнейшем. Производитель оставляет за собой право на цветовые и технические модификации. Необходима помощь взрослых для того чтобы удалить предохраняющие части упаковки.
2. Перед первым запуском прочитайте инструкцию для пользователя вместе с ребенком.
3. Пользователю необходимо объяснить порядок управления и безопасного использования (желательно с помощью графических иллюстраций).
4. Управление полетом вертолета требует определенных навыков, поэтому ребенок сначала должен потренироваться под непосредственным наблюдением взрослых.
5. Примечание для взрослых наблюдателей : Убедитесь, что игрушка собрана по инструкции. Сборка должна выполняться под присмотром взрослого.
6. Руки, волосы и одежду необходимо держать подальше от пропеллера (винта).
7. Не изменяйте конструкцию вертолета!
8. В целях безопасности помещение, где используется игрушка, должно быть достаточно просторным. В нем необходимо убрать все преграды.
9. Эту игрушку можно использовать только в домашних условиях (в доме или в саду).
10. Внимание! Не заводите и не запускайте летательный аппарат, если в пределах дальности полета находятся люди, животные или какие-либо препятствия. (30m)
11. Осторожно: есть риск травмировать глаза! Во избежание травм не допускайте полета игрушки вблизи лица.
12. Никогда не берите устройство в руки, если пропеллер еще вращается.
13. Чтобы не допустить случайного включения, извлекайте батареи и аккумуляторы, когда игрушка не используется.
14. Чтобы не допустить непредусмотренного использования, вначале включайте передатчик, а затем — транспортное средство. Выключение в обратной последовательности: вначале транспортное средство, а затем — передатчик.
15. Используйте только указанные изготовителем батареи! Правильно располагайте позитивные и негативные полюса! Не выбрасывайте использованные батареи с бытовым мусором; передавайте их в пункты приема или выбрасывайте в специальные контейнеры. Извлекайте из игрушки разряженные батареи. Не пытайтесь заряжать не перезаряжаемые батареи. Перед зарядкой извлеките перезаряжаемые аккумуляторы из игрушки. Аккумуляторные батареи должны заряжаться только под наблюдением взрослых. Не используйте одновременно батареи различных типов, а также старые и новые батареи. Не допускайте короткого замыкания контактов. Не устанавливайте одновременно старые и новые батареи. Не используйте одновременно щелочные, стандартные (угольно-цинковые) и перезаряжаемые батареи.
16. В выходные гнезда провода не вставлены.

Сервис:
При выявлении неисправностей в изделии, уверенно обращайтесь в торговое предприятие, где Вы приобрели игрушку. В случае, если и там Вам не смогут помочь, воспользуйтесь нашим сервисом в интернете по адресу **http://service.dickietoys.de**

РУССКИЙ

SLOVENČINA

SK

A Vozidlo
① Ochranný rám rotora
② Rotorové listy
③ Kontrolka
④ Nabíjací port

B Diaľkové ovládanie
① Ovládanie plynu (Hore/dole/vľavo/vpravo)
② Voľba otáčok
③ Zapínač a vypínač
④ Kontrolka
⑤ Režim lietania / jazdenia
⑥ Ovládacia páka (Dopredu/dozadu/ľavá strana/pravá strana)
⑦ Ovládanie rotácie
⑧ Priehradka na batériu
⑨ Uzáver priehradky na batériu

C Nabíjanie
Nabíjanie cez USB kábel

Vložte USB nabíjací kábel do vášho počítača cez rozhranie USB a pripojte dvojkolíkovú nabíjaciu zásuvku do nabíjacieho portu lietadla. Zhasne sa kontrolka nabíjania. Doba nabíjania je asi 50 minút. kontrolka nabíjania rozsvieti, keď je lietadlo celkom nabité.

D Zapnite.
① Pripojte napájací kábel do lietadla.
② Prepnite hlavný vypínač na ovládači do polohy ON, kontrolka napájania bude blikať.
③ plynu do najvyššej polohy a potiahnite ju späť do najnižšej polohy, z vysielača sa ozve pípnutie, čo znamená, že lietadlo sa preplo do predletového stavu.

E Automatická kalibrácia
Naraz potiahnite ľavú páčku do ľavého dolného rohu a pravú páčku do pravého dolného rohu. Po 3 sekundách bude LED kontrolka na vrcholku quadkoptéry blikať, nastavenie je kompletné. Teraz môžete ovládať quadkoptéru. Upozornenie: Dobite batérie quadkoptéry, ak ju bude po úprave unášať.

F Ovládanie lietadla

G Ručná kalibrácia
Ak automatická kalibrácia nie je dostatočne presná, je k dispozícii tiež možnosť ručnej kalibrácie.

H Voľba otáčok

I Režim lietania / jazdenia

J Likvidácia batérie

K Zmena vrtule

Milý zákazník,
teší nás, že ste sa rozhodli pre tento tak do detailov vypracovaný a kvalitný výrobok. Aby ste sa mohli dlho radovať z Vášho modelu prosíme Vás, aby ste s týmto výrobkom zachádzali starostlivo, aby ste tak zabránili poškodeniu chúlostivých prírobených častí. Aby nedošlo k neočakávanému uvedeniu do činnosti, musia byť batérie a akumulátory pri nepoužívaní z hračky vybrané. Želáme Vám pri hre veľa zábavy!

Lietadlo nefunguje
- Sú hlavný vypínač vysielača a lietadlo prepnuté do polohy „ON"?
- Sú batérie správne vložené do vysielača?
- Bolo zariadenie úplne nabité?
- skontrolovať, či nie sú náhodou kontakty na baterkách ohnuté alebo zašpinené,
- skontrolovať, či nie sú batérie vybité alebo poškodené.

Lietadlo nefunguje správne; dolet je príliš krátky!
- Nevynecháva výkon batérie/akumulátorov?
- Nie je prístroj prevádzkovaný na priamom slnečnom svetle?

Upozornenie:
Výrobca nezodpovedá za žiadne rušenie rozhlasu alebo televízie, ktoré môže byť spôsobené neautorizovanou modifikáciou na tomto zariadení. Takéto modifikácie môžu zrušiť právo používania pre používateľa.

Prehlásenie o zhode
Podľa smernice 1999/5/EG (R&TTE)
Dickie-Spielzeug GmbH & Co. KG týmto vyhlasuje, že tento predmet je v súlade so základnými požiadavkami a ostatnými relevantnými predpismi smernice 1999/5/EG. Originál vyhlásenia o zhode je k nahliadnutiu na internete na nasledujúcej URL:
http://www.simba-dickie-group.de/de/konformitaetserklaerungen.shtml

Význam symbolu na výrobku, obale alebo návode na použitie. Elektrické prístroje sú zbernou surovinou a nepatria po ukončení životnosti do domového odpadu! Pomáhajte nám pri ochrane životného prostredia a ochrane prírodných zdrojov a odovzdajte tento prístroj na danom zbernom mieste. Otázky k tomu Vám zodpovie organizácia zodpovedná za odstraňovanie odpadov alebo Váš predajca.

Zvláštnosti
- Leptadlo so 4kanálovým ovládaním
- Funkcia lietania: hore/dole/Dopredu/dozadu/vľavo/vpravo/ľavá strana/pravá strana
- so svetlom
- Kalibrácia
- Jazdí po stene / na streche

Bezpečnostné opatrenia (prosíme o uschovanie!)
1. **UPOZORNENIE!** Nevhodné pre deti mladšie ako 8 rokov. Odložte si tieto pokyny pre budúcu potrebu. Farebné a technické zmeny zostávajú vyhradené. Na odstránenie dopravnej poistky je nevyhnutná pomoc dospelých.
2. Pred prvým použitím: prečítajte si návod na použitie, spoločne s vaším dieťaťom.
3. Obsluha a bezpečné používanie musia byť vysvetlené (najlepšie zrozumiteľnými ilustráciami).
4. Používanie vrtuľníka vyžaduje nácvik a deti sa musia zaučiť pod priamym dohľadom dospelej osoby.
5. Poznámka pre dospelý dohľad : Skontrolujte, či je hračka zostavená podľa návodu. Montáž je nutné vykonávať pod dohľadom dospelej osoby.
6. Ruky, vlasy a volné oblecenie sa musí udržiavat v bezpecnej vzdialenosti od vrtule (rotora).
7. Na vrtuľníku nevykonávajte žiadne úpravy!
8. Pre bezpečné použitie je nutné túto hračku používať len v dostatočne veľkých priestoroch. V miestnosti nesmú byť žiadne prekážky.
9. Táto hračka je určená na použitie doma alebo na záhrade.
10. Upozornenie! Neštartuje a nelietajte s lietadlom, ak sú v jeho letovom priestore osoby, zvieratá alebo iné prekážky. (30m)
11. Upozornenie: Nebezpečenstvo poranenia očí! Nikdy nelietajte v blízkosti tváre, hrozí nebezpečenstvo poranenia.
12. Nikdy nezdvíhajte lietadlo hore, keď sa vrtuľa stále otáča.
13. Aby nedošlo k neočakávanému uvedeniu do činnosti, musia byť batérie a akumulátory pri nepoužívaní z hračky vybrané.
14. Najskôr musí byť zapnutý vysielač a až potom vozidlo samotné, aby nedošlo k neočakávanému uvedeniu do činnosti. Pri vypínaní najskôr vypnúť vozidlo a až potom vysielač.
15. Používajte výhradne predpísaný typ batérií ! Vložte ich tak, aby kladné a záporné póly boli na správnom mieste. Nevyhadzujte použité batérie do komunálneho odpadu, ale odneste ich do zberne alebo zlikvidujte na skládke nebezpečného odpadu. Vybité batérie z hračky vytiahnite. Batérie, ktoré nie sú určené na dobíjanie, sa nesmú dobíjať. Batérie, ktoré sa dajú dobiť, pred dobíjaním vytiahnite z hračky. Dobíjacie batérie sa musia dobíjať výhradne pod dohľadom dospelých osôb. Nepoužívajte súčasne rozdielne typy batérii a nové a použité batérie. Neskratujte spojovacie môstiky. Nepoužívajte súčasne nové a staré batérie, alkalické batérie, štandardné batérie (uhlík-zinok) a dobíjacie batérie.
16. Nevsúvajte vodiče do zásuviek.

Servis:
Keby výrobok vykazoval funkčné poruchy, obráťte sa bez obáv na predajňu, v ktorej ste hračku kúpili. Ak vám nedokážu pomôcť, využite náš internetový servis na adrese **http://service.dickietoys.de**

A Vozilo
① Zaščitni okvir za krake
② Rotor
③ Kontrolna luč
④ Vrata za polnjenje

B Daljinsko krmiljenje
① Ročica za plin (gor/dol/ levo/desno)
② Izbira hitrosti
③ Stikalo za vklop/izklop
④ Kontrolna luč
⑤ Način letenja/vožnje
⑥ Krmilna ročica (naprej/nazaj/ v levo/ v desno)
⑦ Gumb za rotacijo
⑧ Predal za baterije
⑨ zapiralo predala za baterije

C Polnjenje
Polnjenje prek kabla USB

Vstavite napajalni kabel USB v vmesnik USB na računalniku in ga priključite v vtičnico za polnjenje za vtič z dvema nožicama na plovilu. Lučka za polnjenje USB bo ugasnjena. Polnjenje traja približno 50 minut. Lučka kabla za polnjenje bo zasvetila, kar pomeni, da je plovilo napolnjeno.

D Vklopite
① Priključite plovilo v električno omrežje.
② Stikalo za vklop/izklop na upravljalniku premaknite v položaj ON (Vklopljeno). Lučka za prikaz stanja bo utripala.
③ Potisnite ročico za plin v najvišji položaj, nato pa jo povlecite nazaj v najnižji položaj. Tokrat se bo iz oddajnika zaslišal en jasen pisk, kar označuje, da je plovilo v stanju pred letenjem.

E Samodejno umerjanje
Hkrati povlecite levo palico v spodnji levi kot in desno palico v spodnji desni kot. Po 3 sekundah bo lučka LED na Quadcopterju začela utripati. To pomeni, da je prilagajanje dokončano. Sedaj lahko upravljate Quadcopter. Opozorilo: Ponovno priključite napajanje Quadcopterja, če po prilagajanju še vedno drsi.

F Delovanje plovila

G Ročno umerjanje
Če samodejno umerjanje ni dovolj natančno, lahko uporabite tudi ročni način umerjanja.

H Izbira hitrosti

I Način letenja/vožnje

J Odstranjevanje baterije

K Zamenjajte propeler

Dragi kupec,
veseli smo, da ste se odločili za ta v detajlih zvest in visokokakovosten izdelek. Da se boste dolgo veselili svojega modela, vas prosimo, da skrbno ravnate s tem artiklom in tako preprečite poškodovanje občutljivih priključnih delov. Da se izognete nepredvidenemu zagonu, morate v primeru neuporabe igrače iz nje odstraniti baterije in akumulatorje. Želimo vam veliko zabave pri igri!

Plovilo ne deluje
- Ali je stikalo za vklop na oddajniku in plovilu v položaju »ON«?
- Ali so v oddajniku baterije pravilno vstavljene?
- Ali je baterija naprave popolnoma napolnjena?
- Ali so kontakti baterije prepognjeni oz. umazani?
- Ali so baterije izpraznjene ali pokvarjene?

Plovilo ne deluje pravilno – domet je premajhen.
- Ali moč baterij/akumulatorjev upada?
- Ali napravo upravljate v neposredni sončni svetlobi?

Pozor:
Proizvajalec ni odgovoren za kakršno koli radijsko ali televizijsko motnjo, ki je bila izzvana zaradi nepooblaščenih sprememb na tej opremi. Takšne spremembe lahko razveljavijo pravico uporabnika do uporabe.

Izjava o skladnosti
v skladu z direktivo 1999/5EG (R&TTE)

Dickie-Spielzeug GmbH & Co. KG s tem izjavlja, da se ta predmet ujema s temeljnimi zahtevami in drugimi relevantnimi predpisi direktive 1999/5/EG.

Originalno izjavo o skladnosti lahko najdete na naslednjem spletnem naslovu:

http://www.simba-dickie-group.de/de/konformitaetserklaerungen.shtml

Pomin simbola na izdelku, pakiranju ali navodilu za uporabo. Električne naprave so sekunderne surovine, in, kot takšne, ne sodijo med hišne odpadke! Pomagajte nam pri zaščiti okolja in surovin, ter odložite tisto napravo na ustreznih zbirališčih sekundarnih surovin. Na morebitna vprašanja Vam lahko odgovori ustanova, pristojna za odstranjevanje odpadkov ali Vaša trgovina.

Posebnosti
- Plovilo s 4-kanalnim krmiljenjem.
- Funkcije letenja: gor/dol/ naprej/nazaj/ levo/desno/ v levo/ v desno
- s svetlobo
- Umerjanje
- Pelje po steni/po stropu

Preventivni ukrepi (Prosimo vas, da jih shranite!)
1. **OPOZORILO!** Ni primerno za otroke, mlajše od 8 let. Navodila za uporabo shranite, če jih boste v prihodnje še potrebovali. Pravice do barvnih in tehničnih sprememb je pridržana. Da bi odstranili transportna varovala, je nujna pomoč odraslih oseb.
2. Pred prvo uporabo: skupaj z otrokom preberite navodila za uporabo.
3. Jasno je treba pojasniti delovanje in varno uporabo (po možnosti s slikami).
4. Letenje s plovilom zahteva nekatere spretnosti. Otroke je treba o tem poučiti pod neposrednim nadzorom odrasle osebe.
5. Opomba za nadzorne odrasle osebe : Preverite, ali je igrača sestavljena po navodilih. Sestavljanje mora potekati pod nadzorom odrasle osebe.
6. Pazite, da roke, lasje in ohlapna oblačila ne pridejo v propeler (rotor).
7. Plovila nikakor ne spreminjajte ali prilagajajte!
8. Za varno uporabo mora biti prostor, v katerem se igrača uporablja, dovolj velik. V prostoru ne sme biti ovir, kot so luči, viseči predmet itd.
9. Igrača je namenjena samo uporabi v domačem okolju (hiša in vrt).
10. Pozor! Letalo nikakor ne sme vzleteti ali leteti, kadar so v območju letenja osebe, živali ali kakršni koli predmeti. (30m)
11. Pozor: Nevarnost za poškodbe oči! Ne letite v bližini obraza, da se izognete poškodbam.
12. Plovila nikoli ne dvigujte, dokler se propelerji še vrtijo.
13. Da se izognete nepredvidenemu zagonu, morate v primeru neuporabe igrače iz nje odstraniti baterije in akumulatorje.
14. Najprej vklopite oddajnik in potem vozilo, da se izognete nehotenemu zagonu. Pri izklopu vedno najprej izklopite vozilo in šele potem oddajnik.
15. Uporabljajte izključno baterije, ki so temu namenjene ! Vstavite jih na način, da so pozitvni in negativni poli na ustreznih mestih! Ne vrzite istrošene baterije v koš za smeti, temveč jih odnesite na ustrezno zbiralno postajo ali na odlagališče za posebne odpadke. Odstranite prazne baterije iz igrače. Baterij, ki niso polnljive, ne smete polniti. Polnljive baterije je potrebno pred polnjenjem vzeti ven iz igrače. Polnljive baterije je dovoljeno polniti samo pod nadzorom odraslih. Ne uporabljajte baterije različnih tipov ter istočasno nove in rabljene baterije. Ne spojite kratko priključne letvice. Ne mešajte nove in stare baterije. Ne mešajte alkalne, navadne (ogelj-cink) in polnljive baterije.
16. V vtičnice ne vstavljajte žic.

Podpora:
Če izdelek ne deluje pravilno, se obrnite na trgovino, kjer ste igračo kupili. Če vam tam ne morejo pomagati, obiščite našo podporo na internetu na **http://service.dickietoys.de**

A Транспортний

① Захисна рама лопатей
② Лопать тягового гвинта
③ Контрольний індикатор
④ Порт зарядного пристрою

B Дистанційне керування

① Важіль тяги
(Вгору/Вниз /поворот ліворуч /поворот праворуч)
② Вибір швидкості
③ Вимикач
④ Контрольний індикатор
⑤ Режим польоту / їзди
⑥ Важіль керування
(Вперед /Назад / Напрямок вліво/
Напрямок вправо)
⑦ Ручка регулювання обертів
⑧ Відділення для батарейок
⑨ Кришка відділення для батарейок

C Заряджання

Заряджання через кабель USB

Вставте USB-зарядку в USB-розіем вашого комп'ютера і вставте в зарядний рознімач гелікоптера штекер з подвійним контактом. Індикатор USB-зарядки буде вимкнено. Час заряджання становить 50 хвилин. Індикатор зарядки буде увімкнуто, коли гелікоптер повністю зарядиться.

D Увімкніть живлення

① Вставте провід живлення в гелікоптер.
② Переставте перемикач на блоці керування у положення УВІМК (ON), індикатор живлення почне блимати.
③ Пересуньте важіль дроселя у саме верхнє положення і потім пересуньте його у саме нижнє положення, одночасно від передавача пролунає звуковий сигнал, це значить, що гелікоптер знаходиться на передпольотній фазі.

E Автоматичне калібрування

Одночасно потягніть лівий джойстик у лівий нижній кут, а правий – у правий нижній кут. Через 3 секунди на верхній частині квадрокоптера загориться світлодіодний індикатор, регулювання закінчене.Тепер ви можете керувати квадрокоптером. Попередження: підключіть повторно живлення квадрокоптера, якщо будуть спонтанні рухи після регулювання.

F Експлуатація гелікоптера

G Ручне калібрування

Якщо автоматичне калібрування не є достатньо точне, існує також можливість ручного калібрування.

H Вибір швидкості

I Режим польоту / їзди

J Утилізація акумулятора

K Заміна лопатей

Шановний покупець!

Ми щиро вдячні вам за придбання деталізованої високоякісної іграшки! Щоб іграшка прослужила вам якомога довше, поводьтеся з нею дбайливо, намагайтеся не пошкодити чутливі зовнішні елементи. Щоб запобігти випадковому вмиканню, виймайте батарейки, коли іграшка не використовується. Сподіваємося, ви отримаєте справжнє задоволення від гри!

Гелікоптер не працює

- Перевірте, чи увімкнений перемикач на передавачі та гелікоптері у положення УВІМК (ON).
- Чи правильно вставлені у передавач батареї?
- Чи повністю заряджений пристрій?
- Можливо, забруднені або деформовані контакти батарейок.
- Можливо, батарейки розрядились або пошкоджені.

Гелікоптер працює неналежним чином; занадто малий діапазон!

- Перевірте рівень заряду батарейок.
- Чи керується пристрій під прямим сонячним світлом?

Увага!

Виробник не несе відповідальності за перешкоди проходженню телевізійного і радіосигналу, спричинені внесенням недозволених змін у конструкцію іграшки. Внесення таких змін може призвести до втрати власником права на користування іграшкою.

Заява про відповідність

директиві ЕС 1999/5/EG (R&TTE)
Dickie-Spielzeug GmbH & Co. KG цим заявляє, що цей виріб відповідає основним вимогам та іншим суттєвим положенням директив 1999/5/EG.
Оригінал декларації про відповідність можна переглянути в Інтернеті за наступною адресою:
http://www.simba-dickie-group.de/de/konformitaetserklaerungen.shtml

Значення символу на продукті, упаковці або у посібнику з експлуатації. Електроприлади містять цінні матеріали і не повинні утилізуватися разом із побутовим сміттям. Здавши прилад до відповідного пункту прийому, ви зробите посильний внесок у справу захисту навколишнього середовища і раціонального використання природних ресурсів. Для отримання відповідної інформації звертайтеся до підприємства з переробки сміття або до спеціалізованих закладів торгівлі.

Особливості

- Гелікоптер з 4-канальним керуванням
- Функції польоту:
  Вгору/Вниз / Вперед /Назад /
  поворот ліворуч /поворот /
  Напрямок вліво/ Напрямок вправо
- Освітлення
- Калібрування
- Їзда по стіні / на даху

Застережні заходи (будь ласка, не викидайте!)

1. **УВАГА!** Для дітей старше 8 років. Зберігайте інструкцію для подальшого використання. Можлива зміна кольору і технічних характеристик. Для зняття захисних елементів упаковки необхідна допомога дорослих.
2. Перед першим запуском прочитайте інструкцію для користувача разом із дитиною.
3. Експлуатація та безпечне використання мають бути пояснені (переважно графічними зображеннями).
4. Керування польотом вимагає навиків і діти мають бути навчені під безпосереднім наглядом дорослих.
5. Примітка для дорослих : Переконайтеся, що іграшка складена відповідно до інструкції. Складання має провадитись під наглядом дорослого.
6. Руки, волосся й одяг тримайте подалі від пропелера (гвинта).
7. Не вносить зміни і не модифікуйте гелікоптер!
8. Зарадн безпеки приміщення, де використовується іграшка, має бути достатньо просторим. З нього необхідно прибрати всі перешкоди (лампи, вільно підвішені предмети тощо).
9. Цю іграшку можна використовувати тільки в домашніх умовах (у будинку або в саду).
10. Увага! Не запускайте гелікоптер та не давайте йому літати, якщо будь-які особи, тварини або інші перешкоди знаходяться у межах польоту гелікоптера. (30m)
11. Обережно: є ризик травмувати очі! Щоб уникнути травм, не допускайте польоту іграшки біля обличчя.
12. Ніколи не піднімайте гелікоптер, поки лопаті ще обертаються.
13. Щоб запобігти випадковому вмиканню, виймайте батарейки, коли іграшка не використовується.
14. Щоб запобігти непередбаченому використанню, вмикайте спочатку передавач, а потім транспортний засіб. Вимикання у зворотній послідовності: спочатку транспортний засіб, а потім передавач.
15. Використовуйте тільки вказані батареї! Встановлюйте полюси батареї належним чином! Не викидайте використані батареї разом із побутовим сміттям. Здавайте їх тільки до спеціальних пунктів прийому або викидайте у спеціальні смітники. Виймайте розряджені батареї з іграшки. Не намагайтеся заряджати батареї, що не перезаряджаються. Перед заряджанням витягніть акумуляторні батареї з іграшки. Заряджання акумуляторних батарей повинно здійснюватись тільки під наглядом дорослих. Не встановлюйте разом нові та використані батарейки. Не замикайте клеми батарей накоротко. Не встановлюйте разом старі та нові батарейки. Не використовуйте разом лужні, звичайні (вігульно-цинкові) батареї та акумулятори.
16. вихідні гнізда проводи не вставлен.

Сервіс:

При виявленні несправностей у виробі, впевнено звертайтесь до торгового підприємства, де Ви придбали іграшку. У випадку, якщо і там Вам не зможуть допомогти, скористайтесь з нашого сервісу в інтернеті за адресою
http://service.dickietoys.de

20 111 9051
CRAZY MONSTER

20 111 9056
POLICE OFFROADER

20 111 9052
DIRT SLAMMER

20 111 9064
X-2R RACER

20 111 9055
MUD WRESTLER

20 111 9059
HIGHWAY PATROL

20 111 9408
T1 WHEELY BUS

20 111 9063
WILD FLIPPY

20 111 9547
PISTENBULLY 600

20 111 9266
FARMER SET

20 111 9884
MERCEDES-BENZ ACTROS

20 111 9886
FORKLIFT CLARK C25

20 111 9403
KAWASAKI KFX 450R

20 111 9067
BELLA LUISA

20 111 9419
MANTA

20 111 9548
SEA LORD

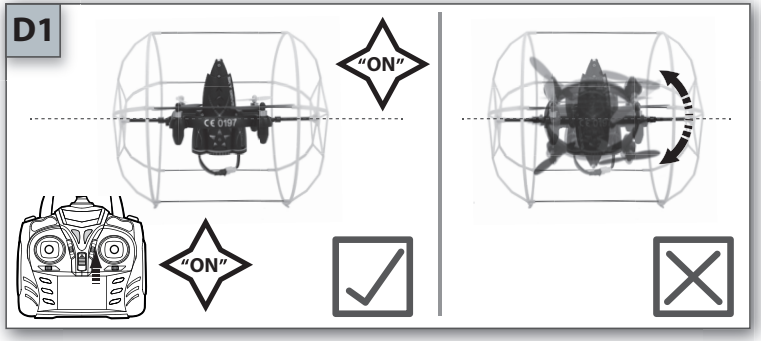

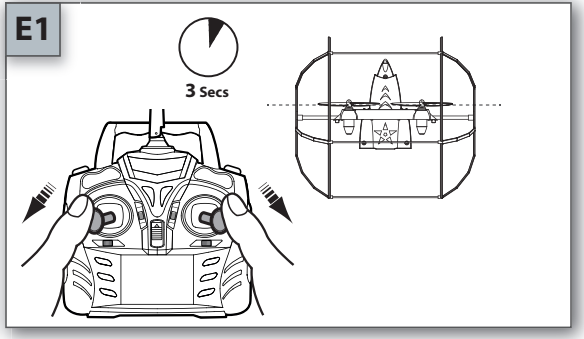

D: Bevor das Modul zur Kopplung eingeschaltet wird, sollte es stabil ausgerichtet sein.
GB: Keep the flying module stable before power On the controller for pairing.
F: Gardez le module volant stable avant d'activer le contrôleur pour l'appariement.
NL: Houd het luchtvaartuig stabiel voordat u de controller inschakelt om een koppeling te maken.
I: Mantenere stabile il modulo di volo prim di accendere il controller per l'abbinamento.
E: Mantenga el módulo volador en una posición estable antes de encender el controlador para emparejarlo.
P: Mantenha o módulo de voo estável antes de ligar o controlador para proceder ao emparelhamento.
S: Håll den flygande modulen stadig innan kontrollern slås på för länkning.
N: Hold den flygende modulen stabil før du slår på strømmen på kontrollen for sammenkobling.
GR: Κρατάτε σταθερά την υττάμενη μονάδα πριν να ενεργοποιήσετε τον ελεγκτή για σύζευξη.
FIN: Pidä lentävä moduuli paikallaan ennen virran kytkemistä ohjaimeen parinmuodostusta varten.
TR: Eşleştirme için kumandayı açmadan önce uçuş modülünü sabit tutun.
PL: Przed włączeniem kontrolera w celu sparowania, należy ustabilizować moduł latający.
DK: Det flyvende modul skal holdes stille, før du tænder for kontrolenheden og påbegynder parringen.
CZ: Před zapnutím vysílačky pro párování mějte létající modul v stabilní poloze.
H: A repülő modulokat tartsa stabilan, mielőtt bekapcsolja a szabályozót a párosításhoz.
HRV: Prije uključivanja kontrolera za uparivanje držite leteći modul stabilno.
BG: Поддържайте летателния модул стабилен преди включване на захранването на контролера за свързване.
RO: Menţineţi stabil modulul de zbor înainte de pornirea telecomenzii pentru asociere.
RUS: Перед включением пульта управления для сопряжения убедитесь, что летающий модуль находится в устойчивом положении.
SK: Pred zapnutím vysielačky pre párovanie majte lietajúci modul v stabilnej polohe.
SL: Pazite, da bo modul letenja stabilen, preden vključite krmilnik za seznanjanje.
UA: Перед включенням джойстика для утворення пари міцно тримайте модуль керування польотом.

D: Für die kalibrierung sollte sich das fliegende Modul in einer horizontalen Lage befinden.
GB: Before calibration, make sure the flying module is kept horizontally.
F: Avant l'étalonnage, assurez-vous que le module volant est maintenu horizontalement.
NL: Houd het luchtvaartuig horizontaal voordat u een kalibratie uitvoert.
I: Prima di eseguire la calibrazione assicurarsi che il modulo di volo sia mantenuto orizzontale.
E: Antes de calibrar el módulo volador, asegúrese de que está en posición horizontal.
P: Antes da calibragem, certifique-se de que o módulo de voo é mantido na horizontal.
S: Före kalibrering utförs, se till att den flygande modulen hålls horisontell.
N: Før kalibrering, sørg for at den flygende modulen holdes horisontalt.
GR: Πριν από το καλιμπράρισμα, βεβαιωθείτε ότι η υττάμενη μονάδα είναι οριζόντια.
FIN: Varmista ennen kalibrointia, että lentävä moduuli on vaakasuorassa.
TR: Kalibrasyondan önce, uçuş modülünü yatay olarak tuttuğunuzdan emin olun.
PL: Przed kalibracją należy upewnić się, że moduł latający jest ustawiony poziomo.
DK: Før kalibreringen, skal du sørge for at det flyvende modul står vandret.
CZ: Před kalibrací se ujistěte, že létající modul je ve vodorovné poloze.
H: Beállítás előtt győződjön meg arról, hogy a repülő modulok vízszintesen legyenek.
HRV: Prije kalibracije držite leteći modul vodoravno.
BG: Преди калибриране се уверете, че държите летателния модул хоризонтално.
RO: Înainte de calibrare, asiguraţi-vă că modulul de zbor este menţinut orizontal.
RUS: Перед калибровкой убедитесь, что летающий модуль находится в горизонтальном положении.
SK: Pred kalibráciou sa uistite, že lietajúci modul je vo vodorovnej polohe.
SL: Pred umerjanjem se prepričajte, da je modul letenja v vodoravnem položaju.
UA: Перед калібруванням переконайтесь, що модуль керування польотом тримається горизонтально.